ECBN 9471

Combinato Integrabile con BioFresh e NoFrost

LIEBHERR

Apparecchiatura da incasso

LIEBHERR

ECBN 9471

Combinato Integrabile con BioFresh e NoFrost

Bio Fresh Plus | No Frost | Duo Cooling | Infinity Swipe | Infinity Light | Super Frost | Super Cool | Infinity Spring | Ice Maker | Soft System

Power Cooling | Frost Safe System | Soft-Telescopic | Soft-Telescopic | Active Green

213

Progettare	**Cerniere autoportanti / Integrabile**
Classe di efficienza energetica	E (A–G)
Consumo in (365 giorni/24h)	**307 / 0,841 kWh**
Volume totale	**412 l** [1]
Volume	Vano frigorifero: **197 l** / Vano BioFresh: **70,1 l** / Vano congelatore: **146 l**
Rumorosità (potenza sonora) / Classe di emissione sonora	**38 dB(A) / C**
Classe climatica	**SN-T (+10 °C a +43 °C)**
Frequenza / tensione	**50 Hz / 220-240 V~**
Valore collegamento	**3,0 A 236,2 W**
Dimensioni di nicchia in cm (A / L / P)	**213,4 / 76,2 / min. 63,5**
Controllo	
Tipo di comando	3,5" LCD-Farbdisplay/hinter der Tür/Touch und Swipe Swipe/Kühl-/Gefrier und BioFreshteil
Interfaccia	SmartDeviceBox in dotazione
Allarme porta aperta	acustico
Allarme in caso di innalzamento della temperatura	ottico e acustico
Frigorifero	
Raffreddamento ventilato	PowerCooling con filtro FreshAir ai carboni attivi
Controporta	Allestimento Comfort GlassLine
Illuminazione	Beleuchtete Seitenwand Illuminazione LED del vano BioFresh
Congelatore	
Definizione stelle	****
Illuminazione	Illuminazione LED
Numero cassetti	2 cassetti, di cui 1 su guide telescopiche
IceMaker	con connessione fissa all'impianto idrico da 3/4"
Produzione ghiaccio in 24 ore	1,4 kg
Riserva di ghiaccio	3,0 kg
Cap. di congelamento nelle 24 ore	11 kg
Tempo di cons. in caso di black-out	17 ore
Dotazioni di serie	
Battuta della porta	Incernieratura delle porte reversibile
EAN-Nr.	9005382195833

[1] In conformità al regolamento UE 2019/2016, rappresentiamo il volume totale come numero intero (arrotondato) e il volume dello scomparto del congelatore e per gli alimenti freschi con una cifra dopo la virgola.

Features

German Engineering

German Engineering

I nostri prodotti di fascia superiore offrono qualità premium, design all'avanguardia e caratteristiche innovative che si adattano al meglio al vostro stile di vita. L'uso di materiali di alta qualità, di finiture perfettamente dettagliate e componenti di raffreddamento di prim'ordine si combina con i più recenti processi di produzione, creando un prodotto di refrigerazione eccezionale.

BioFresh-Plus

Il BioFresh-Plus-Safe garantisce un clima di conservazione perfetto e una freschezza extra lunga di frutta e verdura, carne e latticini, nonché pesce e frutti di mare in un solo vano. A seconda del cibo, DrySafe può essere diviso in diverse zone di temperatura da poco più di 0 °C a una temperatura gelida di -2 °C.

NoFrost

Monolith garantisce il massimo comfort anche sotto lo zero. La sua tecnologia NoFrost mantiene il vano congelatore sempre privo di ghiaccio e impedisce che gli alimenti congelati si coprano di brina. Lo sbrinamento è acqua passata.

DuoCooling

Grazie ai due circuiti di refrigerazione completamente indipendenti, la tecnologia DuoCooling impedisce che vi sia uno scambio dell'aria tra il vano frigorifero e il vano congelatore. In questo modo gli alimenti nel vano frigorifero sono protetti dall'aria secca proveniente dal vano congelatore. Inoltre, non avviene un trasferimento reciproco di odori e gli alimenti conservano il proprio aroma. Tra il vano frigorifero e il vano congelatore non si verificano inoltre scambi d'aria, impedendo in tal modo il trasferimento di odori e l'essiccazione degli alimenti.

SuperSilent

Shhh - ascolta attentamente: il tuo Liebherr è talmente silenzioso che devi drizzare le antenne per sentirlo. Qual è il suo segreto? Tutti i componenti di refrigerazione quali compressori, valvole, ventilatori e vaporizzatore sono ottimizzati e perfettamente messi a punto per interagire tra di loro. Così sentirai in cucina solo quello che vuoi sentire.

InfinitySwipe

Un tocco di comfort in più è offerto dall'unità di comando elettronica touch InfinitySwipe user-friendly con un luminoso e chiaro display da 3,5", utilizzabile in modo intuitivo e senza sforzo tramite touch & swipe.

Apparecchiatura da incasso ECBN 9471

LIEBHERR

Technical draw

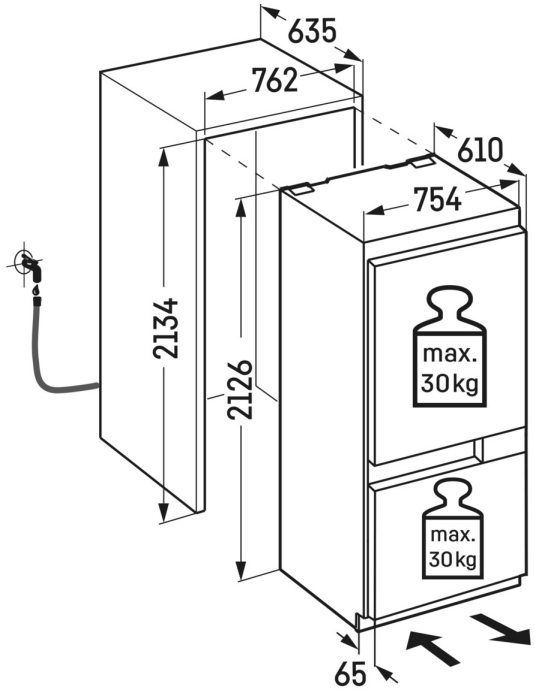

Products and their details are staged for advertising purposes. Whilst every effort is made to ensure all specifications and information in this flyer are accurate, Liebherr reserves the right to make changes without notification. Where actual appliance measurements, specifications, and ratings are crucial, we recommend that the actual appliance installation instructions that accompany each appliance be checked. Liebherr will not be liable for any loss. (05.04.2023)