UG 1211

Congelatore Pannellabile sottopiano

Comfort

LIEBHERR

Apparecchiatura da incasso

LIEBHERR

UG 1211

Congelatore Pannellabile sottopiano
Comfort

Smart Frost

Vario Space

82

Progettare	**A filo superficie / Pannellabile sottopiano**
Classe di efficienza energetica	E (A–G)
Consumo in (365 giorni/24h)	**178 / 0,487 kWh**
Volume totale	**100 l [1]**
Rumorosità (potenza sonora) / Classe di emissione sonora	**38 dB(A) / C**
Classe climatica	**SN,N,ST**
Frequenza / tensione	**50 Hz / 220-240 V~**
Valore collegamento	**1,3 A**
Dimensioni di nicchia in cm (A / L / P)	**82 / 60 / min. 57**
Controllo	
Tipo di comando	Comando elettromeccanico, controllo con manopola
Congelatore	
Definizione stelle	****
Numero cassetti	3 cassetti, VarioSpace
Cap. di congelamento nelle 24 ore	5,8 kg
Tempo di cons. in caso di black-out	9 ore
VarioSpace	sì
Dotazioni di serie	
Battuta della porta	Incernieratura delle porte reversibile
EAN-Nr.	4016803135371

[1] In conformità al regolamento UE 2019/2016, rappresentiamo il volume totale come numero intero (arrotondato) e il volume dello scomparto del congelatore e per gli alimenti freschi con una cifra dopo la virgola.

Caratteristiche

SmartFrost

Rispetto ad altri congelatori statici, la tecnologia SmartFrost Liebherr congela gli alimenti più velocemente e riduce sensibilmente la formazione di ghiaccio, rendendo più semplice e veloce lo sbrinamento. Il vano congelatore, grazie al sistema VarioSpace, offre una maggiore capacità ed è più fl essibile: possono essere congelati alimenti voluminosi.

Frost Safe System

FrostSafe

Nel FrostSafe i cassetti particolarmente alti ed estraibili sono chiusi ovunque. In questo modo, quando si apre l'apparecchio, il freddo non può fuoriuscire molto rapidamente. La parte frontale dei cassetti è trasparente e ciò garantisce una vista ottimale sui cibi.

VarioSpace

Nei congelatori NoFrost e SmartFrost i cassetti e i sottostanti piani intermedi in vetro possono essere facilmente estratti.Nasce in questo modo VarioSpace, il pratico sistema per la creazione di un extra spazio utile affinché anche i prodotti più grandi possano trovare rapidamente spazio.

Incernieratura porta reversibile

Gli apparecchi sono dotati dal costruttore di incernieratura della porta a destra. Avendo la possibilità di sostituire l'incernieratura della porta, l'apparecchio può essere sempre utilizzato in modo ideale nel settore in cui è collocato.

La panoramica rappresenta un estratto delle caratteristiche più importanti dell'apparecchio. Tutte le altre caratteristiche dell'apparecchio e ulteriori informazioni sono disponibili su home.liebherr.com.

LIEBHERR

Disegno tecnico

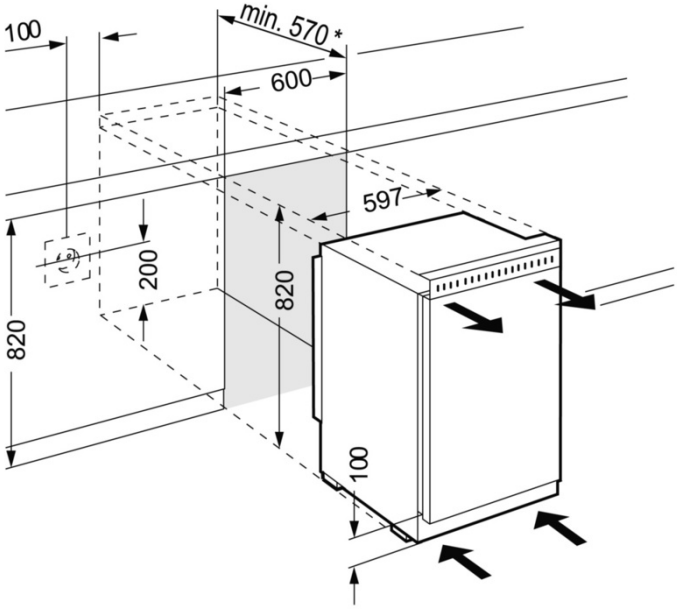

I prodotti e i loro dettagli sono presentati a scopo pubblicitario. Sebbene sia stato fatto ogni sforzo per garantire l'accuratezza di tutti i dati e le informazioni contenute in questo volantino, Liebherr si riserva il diritto di apportare modifiche senza preavviso. Quando le dimensioni, le specifiche e le prestazioni effettive dell'apparecchio sono di fondamentale importanza, si consiglia di controllare le istruzioni di installazione che accompagnano l'apparecchio in questione. Liebherr non è responsabile per eventuali danni. (15.02.2024)