IRe 4101

Frigorifero Integrabile con EasyFresh

Pure

Made in Germany

LIEBHERR

Apparecchiatura da incasso

LIEBHERR

IRe 4101

Frigorifero Integrabile con EasyFresh

Pure

Made in Germany

Easy Fresh | Smart Device ready | Super Silent | Super Cool | LED

122

Progettare	**Cerniere autoportanti / Integrabile**
Classe di efficienza energetica	E (A–G)
Consumo in (365 giorni/24h)	**149 / 0,408 kWh**
Volume totale	**182 l** [1]
Volume	Vano frigorifero: **166,5 l** / Vano congelatore: **16 l**
Rumorosità (potenza sonora) / Classe di emissione sonora	**35 dB(A) / B, SuperSilent**
Classe climatica	**SN-ST (+10 °C a +38 °C)**
Frequenza / tensione	**50 Hz / 220-240 V~**
Valore collegamento	**1,2 A**
Dimensioni di nicchia in cm (A / L / P)	**121,6-123,1 / 56-57 / min. 55**
Controllo	
Tipo di comando	Display LCD monocromatico con controllo Touch Display digitale della temperatura per il vano frigorifero
Interfaccia	Predisposto per SmartDeviceBox – da ordinare separatamente
Allarme porta aperta	ottico e acustico
Frigorifero	
Controporta	Mensole della controporta in plastica
Illuminazione	Illuminazione LED su entrambi i lati
Cassetti per frutta e verdura	1 cassetto EasyFresh su binari di scorrimento integrati
Congelatore	
Cap. di congelamento nelle 24 ore	2 kg
Tempo di cons. in caso di black-out	9 ore
Dotazioni di serie	
Battuta della porta	Incernieratura delle porte reversibile
Guarnizione della porta rimovibile	sì
EAN-Nr.	4016803042433

[1] In conformità al regolamento UE 2019/2016, rappresentiamo il volume totale come numero intero (arrotondato) e il volume dello scomparto del congelatore e per gli alimenti freschi con una cifra dopo la virgola.

Features

EasyFresh

Il cassetto EasyFresh ti aiuta a preservare in casa la freschezza dei prodotti appena acquistati. Sia che si tratti di frutta o verdura non confezionata: qui tutto viene conservato in modo ottimale. Grazie alla chiusura ermetica, il cibo fa aumentare l'umidità nel cassetto, preservando a lungo la freschezza degli alimenti.

SmartDeviceBox integrabile in un secondo momento

Vuoi essere al passo per la gestione smart della casa del futuro? Il tuo Liebherr ti assiste volentieri in questo: potrai potenziarlo con uno SmartDeviceBox che lo trasferirà in Internet. Lo SmartDeviceBox può essere installato in quattro e quattr'otto e spalancarti da subito le porte al mondo intero di opzioni digitali.

Display tattile

Toccare per credere: comandi semplici e intuitivi grazie al display tattile che caratterizza i modelli Liebherr. Tutte le funzioni sono disposte in modo chiaro sul display. Per selezionare le funzioni o controllare la temperatura effettiva del frigorifero ti basterà toccarle semplicemente con un dito.

Spazio per la teglia da forno

Vuoi mantenere al fresco la crostata fatta in casa? Oppure la pizza pronta, da infornare in un secondo momento? Infila semplicemente la teglia da forno nel tuo Liebherr – è talmente spazioso da contenerla. Particolarmente pratico: puoi introdurre e tirare fuori la teglia aprendo la porta a 90°.

SuperSilent

Shhh - ascolta attentamente: il tuo Liebherr è talmente silenzioso che devi drizzare le antenne per sentirlo. Qual è il suo segreto? Tutti i componenti di refrigerazione quali compressori, valvole, ventilatori e vaporizzatore sono ottimizzati e perfettamente messi a punto per interagire tra di loro. Così sentirai in cucina solo quello che vuoi sentire.

Illuminazione a LED su entrambi i lati

Per una rapida visione d'insieme: niente ti potrà più sfuggire grazie all'illuminazione a LED su entrambi i lati. I LED sono posizionati in modo da illuminare un frigorifero di grandi dimensioni anche se ben fornito. E poiché i LED sono integrati a filo nei fianchi, essi non intaccano lo spazio utilizzabile.

Apparecchiatura da incasso IRe 4101

Technical draw

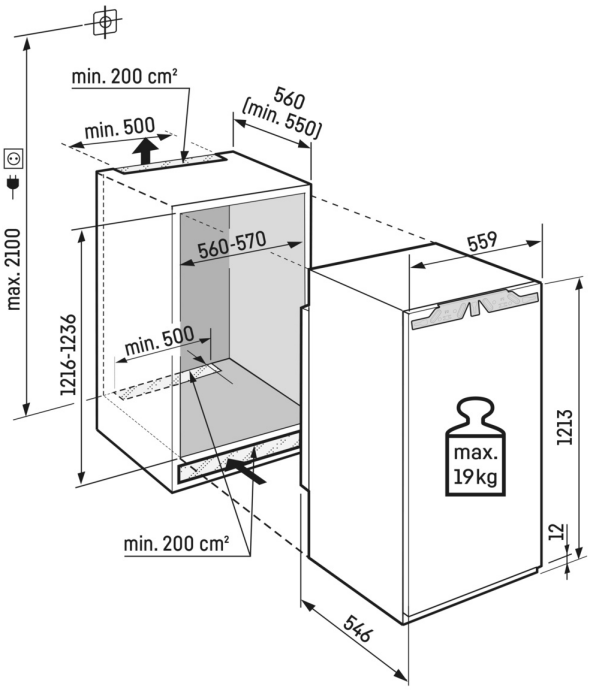

Products and their details are staged for advertising purposes. Whilst every effort is made to ensure all specifications and information in this flyer are accurate, Liebherr reserves the right to make changes without notification. Where actual appliance measurements, specifications, and ratings are crucial, we recommend that the actual appliance installation instructions that accompany each appliance be checked. Liebherr will not be liable for any loss. (05.04.2023)