RBC 597 SND1 - Logic ASKO

Combinato da incasso Dual No Frost con porte a traino
Altezza 194 cm

Adaptive Temperature Control™: autoapprendimento per risparmiare energia e conservare gli alimenti
Sistema Cool Flow+: distribuzione rapida e uniforme dell'aria fredda
Auto Humidity Control: mantiene l'umidità al livello perfetto
Congelatore No Frost: migliore efficienza energetica e nessuna perdita di tempo per sbrinare
Super Cool e Fast Freeze: funzioni di raffreddamento rapido temporizzate a disinserimento automatico
Cassetti Dura Fresh: Temperatura dei cassetti regolabile separatamente
Accessori in legno: Vassoio per la colazione, portabottiglie e porta burro

Ripiani, cassetti e accessori

- 2 cassetti Dura Fresh per prolungare la conservazione degli alimenti freschi, su guide telescopiche
- 2 ripiani in vetro di sicurezza regolabili
- 3 balconcini nella controporta in vetro di sicurezza
- 1 vassoio in legno per piccoli alimenti o per la colazione
- 1 portabottiglie in legno
- 1 contenitore multifunzione in legno con copertura
- 3 cassetti congelatore, su rulli per facilitare l'apertura

Sistema di raffreddamento e conservazione alimenti

- Dual No Frost - elimina la formazione di ghiaccio ed elimina lo sbrinamento manuale
- Cool Flow+ - sistema di ventilazione che consente una migliore uniformità della temperatura
- Super Cool e Fast Freeze - funzioni di raffreddamento rapido per conservare meglio gli alimenti
- Cassetti Dura Fresh - con umidità ideale per la conservazione di carne e pesce o frutta e verdura
- Adaptive Temperature Control - migliora la conservazione di tutti gli alimenti del 20%
- Auto Humidity Control - sistema auto-regolante che mantine l'umidità a livelli ideali

Sistema di controllo

- Doppio display digitale TFT
- Predisposto per collegamento BlueTooth e WiFi con sistema OTA
- Controlli separati per frigorifero e congelatore
- Allarme porte aperte e innalzamento indesiderato della temperatura
- Modalità di funzionamento Sabbath, Eco e Party

Illuminazione

- Illuminazione con doppio LED laterale nel vano frigorifero e doppio LED nei cassetti Dura Fresh
- Sensore Night Mode per abbassare la luminosità di notte

Installazione

- Installazione con porte a traino
- Porte reversibili
- Piedini frontali regolabili
- Guarnizioni delle porte rimovibili

Dati tecnici

- Prodotto (A x L x P): 1937 x 690 x 546 mm
- Nicchia (A x L x P): 1940-1945 x 710-720 x min 560 mm
- Capacità netta frigorifero: 266 litri
- Capacità netta congelatore: 104 litri
- Cavo elettrico con lunghezza 3 mt
- Collegamento: 220-240 V - 50 Hz - 10 A
- Assorbimento: 110 W
- Classe efficienza energetica: D
- Consumo annuo: 230,68 kWh/anno (EU label)
- Rumorosità: 35 dB(A)
- Classe climatica: SN-T

KP Kitchen Partner

Installazione

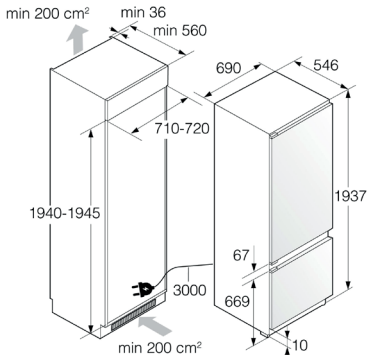

Dimensioni del prodotto e della nicchia