W 4114 C.W/3 ASKO

Lavatrice **Logic**
11 kg - 1400 giri

Vantaggi

- Steel Seal™: oblò senza guarnizione in gomma
- Sistema Quattro™: vibrazioni ridotte
- Dose Assist: per la giusta quantità di detergente

Design

Finitura	Bianco con frontalino alluminio

Efficienza e informazioni tecniche

Classe efficienza energetica	A
Classe centrifuga - n° giri	B - 1400
Classe rumorosità - rumorosità	A - 72 dB
Consumo acqua / 100 cicli	48 l - 61 kWh

23 programmi

Lavaggio universale - Cotone - Eco 40/60 - Bucato misto/Sintetici - Lana/Lavaggio a mano Capi scuri - A tempo - Automatico - Rapido - Intensivo - Delicato - Jeans - Camicie - Igienizzante Biancheria da letto - Allergy cotone - Allergy sintetici - Rapido PRO - Ravviva con vapore - Risciaquo - Centrifuga - Scarico - Auto-pulizia cestello

Modalità

- Normale - Green - Allergy - Rapido - Intenso

Comfort

- Controllo con tasti e manopola, display LCD con caratteri in bianco su sfondo nero
- Oblò Steel Seal™ e Sistema Quattro™
- Dose Assist

Opzioni

- Antipiega - Partenza ritardata - Extra risciacquo - Prelavaggio
- Livello acqua alto
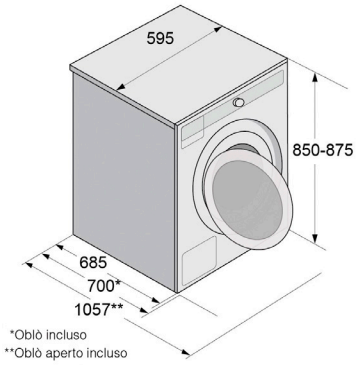
Dimensioni