DSD 746 U ASKO

Lavastoviglie a scomparsa totale XL con porta sliding **Style DW60**
82 cm - 14 coperti

Vantaggi

- Componenti interni in acciaio 8 Steel™
- Connessione Wi-Fi con app di controllo
- Auto Dose
- Apertura porta Push to Open

Efficienza e informazioni tecniche

Capacità	14 coperti
Classe di efficienza energetica	B
Rumorosità	39 dB
Consumo per 100 cicli	64 kWh
Potenza	1900 W
Temperatura massima	70 °C
Numero erogatori	9

14 programmi:

- Eco
- Universale
- Automatico
- Intensivo
- Rapido pro
- A tempo
- Igienizzante
- Plastica
- Cristalli
- Rapido pre-riscaldato
- Risciacquo
- Auto-pulizia
- Mezzo carico cesto inferiore
- Mezzo carico cesto superiore

Modalità

Green - Rapido - Notte - Intenso - Pulizia UV

Comfort

- Controllo Touch e display TFT
- Apertura porta Push to Open
- Status Light™
- Indicatore tempo residuo
- Illuminazione interna con 2 LED
- Asciugatura Auto Door Open Drying™
- Funzione Auto Dose

Opzioni

- Power Zone™ opzionale con getti d'acqua regolabili
- Apertura porta a fine ciclo
- Partenza ritardata 1-24 h

Cesti

Livelli di carico	3
Cesto superiore	Exclusive - max 19 cm con altezza regolabile
Cesto intermedio	
Cesto inferiore	Exclusive - altezza massima 35 cm

Cesti Flexi Racks™ Exclusive

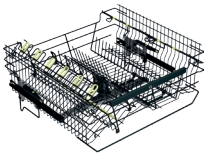

Dimensioni e installazione

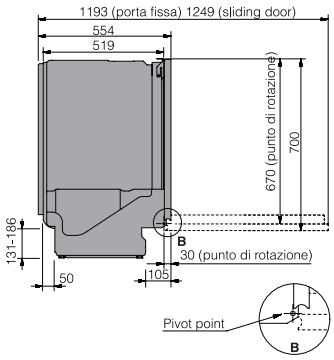

Vista laterale

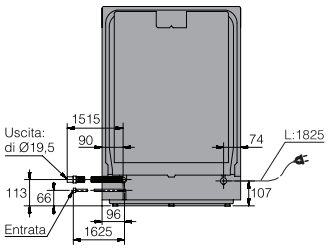

Vista posteriore

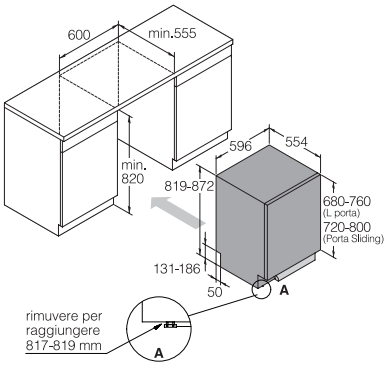

Dimensioni di incasso

Il peso massimo dell'anta per la porta delle lavastoviglie a scomparsa totale è compreso tra i 3,5 -12 kg per le lavastoviglie alte 82 cm, tra i 3,5 -10 kg per le lavastoviglie alte 86 cm.