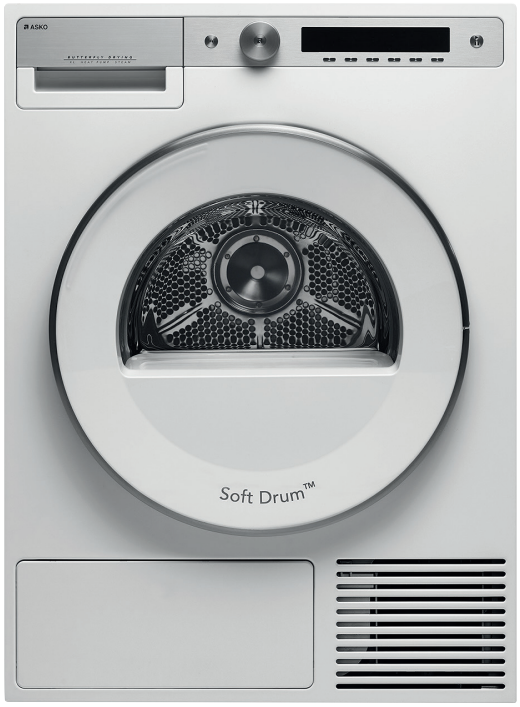

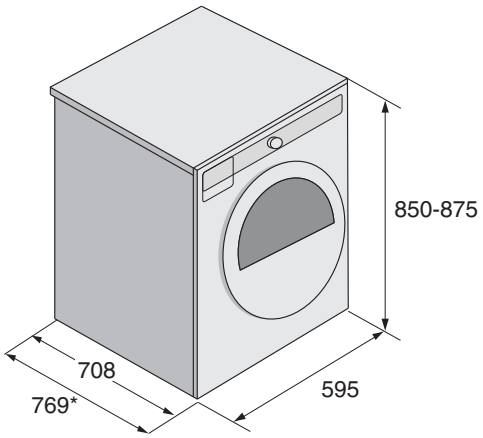

T 611 HX.W

Asciugatrice Style 11 kg con generatore di vapore
Bianco con frontalino alluminio

Caratteristiche

- Capacità:11 kg
- Volume del cestello: 145 l
- Motore a induzione
- Tecnologia a pompa di calore
- Classe di efficienza energetica: A++
- Classe di efficienza asciugatura: A
- Consumo annuo: 260 kW/h
- Rumorosità: 65 dB(A)

Costruzione professionale

- 5 cuscinetti a sfera per supportare il cestello e assicurare una rotazione duratura
- Cestello in acciaio inossidabile

Performance

- Generatore di vapore
- Asciugatura Butterfly™: movimento continuo a rotazione alternata per non attorcigliare i capi
- Sistema Soft Drum™ migliora il flusso dell'aria tra i capi
- Trascinatori Air Lift™ impediscono l'attorcigliamento dei capi
- Sensore di umidità

Comfort

- Display TFT a colori su sfondo nero
- Frontalino, manopole e tasti in metallo
- Indicazione del tempo residuo
- Vaschetta recupero acqua: 6,2 l
- Spia vaschetta piena
- Scarico diretto dell'acqua
- Filtro per lanugine sull'oblò
- Filtro del condensatore a rete
- Filtro del condensatore in spugna
- Filtro del generatore di vapore
- Illuminazione interna
- Oblò reversibile
- Piedini regolabili
- Kit per installazione a colonna

Programmi

- Intensivo Plus
- Intensivo
- Normale
- Stiro facile
- Jeans
- Sintetici
- Capi di spugna
- Piumini
- Biancheria da letto
- Seta e lana
- Camicie
- Antipiega con vapore
- Ravviva con vapore
- Abbigliamento sportivo
- Impregnante
- Rapido PRO (2 kg/59 min.)
- A tempo
- Ravviva

Opzioni

- Asciugatura extra
- Ciclo anti piega fino a 4 ore
- Finitura a vapore
- Quantità di carico
- Segnale sonoro di fine programma
- Asciugatura a tempo
- Partenza ritardata: da 30 minuti a 24 ore

Sicurezza

- Anti-surriscaldamento
- Blocco per vaschetta piena
- Sicurezza bambini

Dimensioni

- A/L/P mm: 850/595/769*

* Oblò incluso