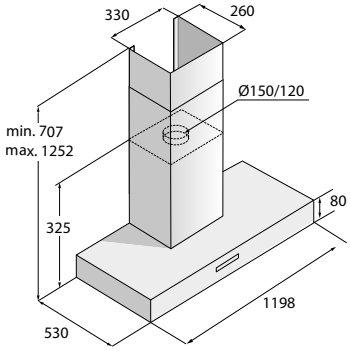

CW 41236 S

Cappa aspirante a muro 120 cm
Acciaio - Pro Series

Caratteristiche

- Struttura Cloud Zone™ - cattura i fumi e i vapori senza lasciarli disperdere oltre i bordi della cappa
- Aspirazione su tutta la superficie grazie ai filtri AirLogic™ con fori di grandezza differenziata
- Motore a induzione EC ad alta efficienza, insonorizzato, a lunga durata e a basso consumo
- 9 livelli di potenza di aspirazione
- Portata massima d'aria in aspirazione Ø 15 cm: 930 m^3/h*
- Rumorosità: potenza 2, 47 dB(A)** / potenza 9, 71 dB(A)**
- Classe di efficienza dei filtri: A
- Classe di efficienza energetica: A
- Consumo energetico: 44,4 kWh/anno
- Classe di efficienza di aspirazione: A
- Classe di efficienza dell'illuminazione: A
- Smaltimento o ricircolo dell'aria tramite filtri ai carboni attivi (accessorio)
- Diametro del tubo di evacuazione raccomandato: Ø 150 mm
- Potenza: 240 W

Comfort

- Controllo touch
- Display LED
- Timer
- Funzione Clean Air permette di filtrare l'aria della cucina per 12 ore
- Illuminazione con dimmer
- Illuminazione LED: 3 x 3,5 W
- Indicatore della pulizia dei filtri
- 4 filtri AirLogic™ a 7 strati in acciaio inossidabile lavabili in lavastoviglie
- Valvola blocco flusso dell'aria
- Installazione semplice con sistema "aggancia e blocca"
- Copri tubo di evacuazione
- Cavo di connessione alla rete elettrica con spina da 1,50 m

* Norma EN61591
** Norma N°65/2014