ASKO

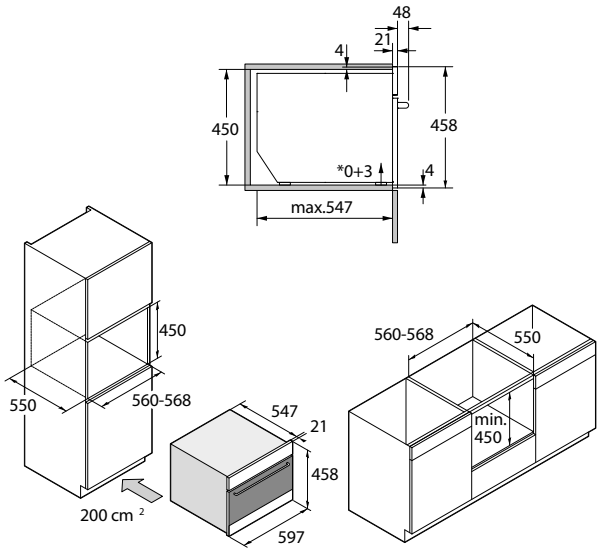

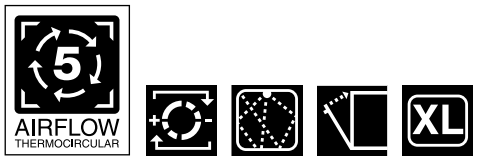

OCM 8487 S Acciaio

Forno combinato a microonde multifunzione da 45 cm
Serie Craft

Caratteristiche

- Volume interno: 53 l
- Porta Ultra Cool Door con riflettori di calore
- Smaltatura pirolitica ultraresistente e antiaderente
- Pulizia idrolitica AquaClean

Funzioni

- 5 zone di diffusione dell'aria calda prodotta dalla resistenza circolare per una cottura omogenea
- Regolazione elettronica della temperatura: da 30°C a 230°C
- 13 modalità di cottura

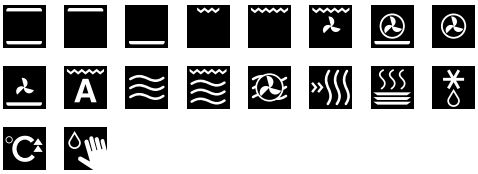

Resistenza superiore e inferiore, Resistenza superiore, Resistenza inferiore, Grill, Grill grande, Grill ventilato, Aria calda 3D e riscaldamento inferiore, Aria calda 3D, Riscaldamento inferiore ventilato, Auto Roast, Microonde, Microonde e grill, Microonde e Aria calda 3D, Scaldavivande, Scaldastoviglie, Scongelamento, Preriscaldamento rapido, Pulizia AquaClean

- Tecnologie con magnetron e antenna girevole per una cottura continua e omogenea
- Sistema inverter
- Cottura a fasi combinate (è possibile combinare fino a 3 modalità di cottura)
- 120 programmi predefiniti
- Potenza delle microonde: 6 livelli da 90 a 1000 W
- 2 diversi grill per una doratura omogenea da 2200 W
- 4 posizioni di cottura

Comfort / Sicurezza

- Display TFT 6.1" a colori retroilluminato
- Controllo con 2 manopole e icone touch retroilluminate
- Chiusura delicata
- Doppia illuminazione alogena
- Interno porta completamente liscio
- Sistema di raffreddamento con ventilazione prolungata
- Cavo di connessione alla rete elettrica da 1,50 m con spina
- Piedini regolabili

Accessori di serie

- 1 pirofila in vetro
- 1 teglia
- 2 griglie con blocco di sicurezza