# Istruzione d'uso

Congelatore

**Prima di mettere in funzione l'apparecchio leggere le istruzioni d'uso**



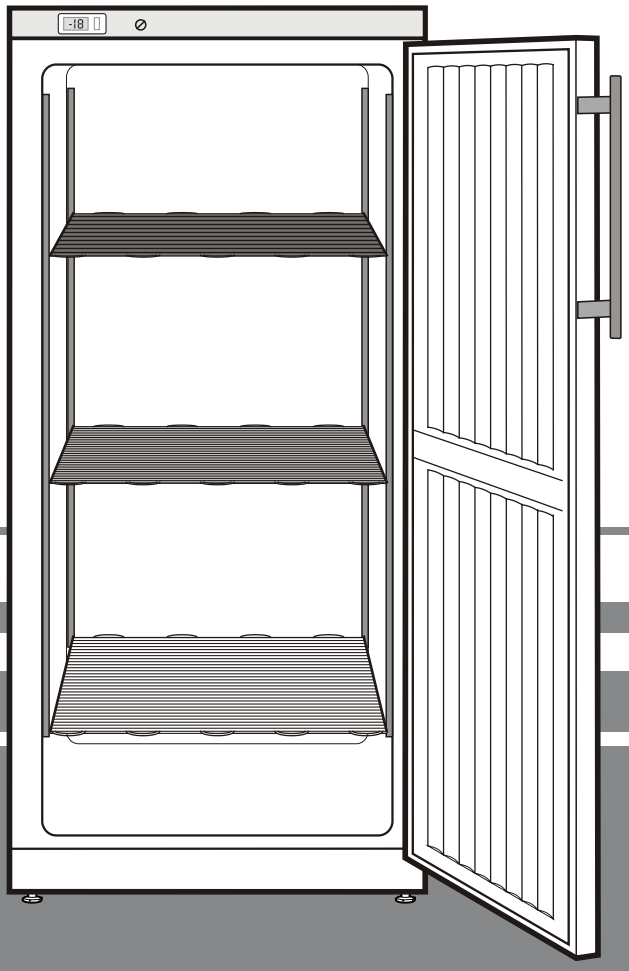


**7082 021-00**

TGS 1012

LIEBHERR

## Indicazioni per lo smaltimento

L'apparecchio contiene materiali utili e non va smaltito nella raccolta indifferenziata dei rifiuti, ma portato in appositi centri. Gli apparecchi fuori uso devono essere smaltiti a regola d'arte, conformemente alle norme e alle leggi locali in vigore.

Durante il trasporto non danneggiare il circuito raffreddante dell'apparecchio fuori uso per evitare che il refrigerante in esso contenuto (dati riportati sulla targhetta dati) e l'olio possano fuoriuscire senza controllo.

- Mettere fuori uso l'apparecchio.
- Estrarre la spina di rete.
- Tagliare il cavo di alimentazione.

⚠ **AVVERTENZA**
Pericolo di soffocamento a causa del materiale da imballaggio e di film! Non lasciare giocare i bambini con il materiale da imballaggio. Conferire il materiale da imballaggio presso un centro di raccolta autorizzato.

## Campo d'impiego dell'apparecchio

L'apparecchio è indicato esclusivamente per la refrigerazione di alimenti in ambiente domestico o analogo. Si intende ad esempio l'utilizzo

- in angoli cucina di aziende, pensioni con prima colazione,
- da parte di ospiti in case di campagna, hotel, motel e altri alloggi,
- in caso di catering e servizi simili nella grande distribuzione.

Utilizzare l'apparecchio esclusivamente in un contesto domestico. Tutti gli altri tipi di utilizzo non sono ammessi. L'apparecchio non è idoneo alla conservazione e alla refrigerazione di medicinali, plasma sanguigno, preparazioni di laboratorio o sostanze e prodotti simili in base alla Direttiva sui Dispositivi Medici 2007/47/CE. Un uso improprio dell'apparecchio può provocare danni ai prodotti conservati o il loro deterioramento. Inoltre l'apparecchio non è idoneo all'esercizio in aree a rischio di esplosione.

## Descrizione dell'apparecchio

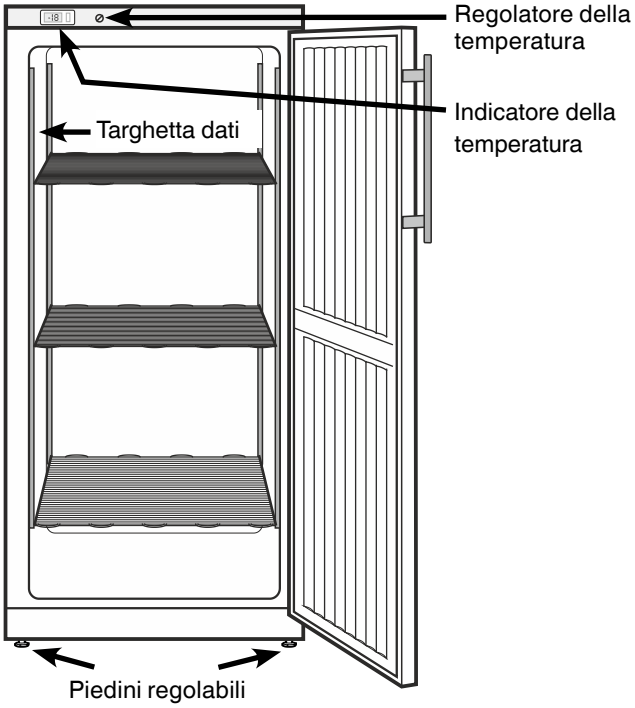


## Indicazioni ed avvertenze per la sicurezza

- L'apparecchio dovrebbe venire sballato ed installato da due persone allo scopo di evitare danni a persone o a cose!
- In caso di danni all'apparecchio, informare immediatamente la ditta fornitrice, prima di procedere all'allacciamento.
- Per garantire il sicuro funzionamento, installare e collegare l'apparecchio solo secondo le indicazioni riportate nella presente istruzione d'uso.
- In caso di guasti, staccare l'apparecchio dalla rete di alimentazione. Estrarre la spina oppure staccare il fusibile.
- Per staccare l'apparecchio dalla rete di alimentazione, estrarre la spina, non tirare il cavo di alimentazione.
- Far eseguire le riparazioni dell'apparecchio solo dal Centro di Assistenza Tecnica. In caso contrario l'utente potrà incorrere in seri pericoli. Lo stesso vale per la sostituzione dei cavi di allacciamento alla rete.
- Evitare fuochi o scintille all'interno dell'apparecchio. Assicurarsi che il circuito raffreddante non venga danneggiato durante il trasporto o la pulizia dell'apparecchio. Evitare assolutamente la formazione di scintille in caso di guasti ed arieggiare bene i locali.
- Non usare come predellino o come appoggio gli zoccoli, i cassetti e le porte.
- Il presente apparecchio può essere utilizzato da bambini di età pari o superiore a 8 anni e da persone con ridotte capacità fisiche, sensoriali o mentali o mancanza di esperienza e conoscenza a condizione che siano sorvegliati e istruiti in merito all'utilizzo sicuro dell'apparecchio e ai pericoli connessi. I bambini non possono giocare con l'apparecchio. I bambini senza sorveglianza non possono eseguire la pulizia e la manutenzione che spetta all'utente.
- Evitare il contatto prolungato con superfici fredde o prodotti refrigerati/congelati. Ciò può causare dolori, insensibilità e assideramento. In caso di contatto prolungato prendere provvedimenti adeguati, ad es. utilizzare dei guanti.
- Non consumare il gelato troppo freddo o appena tolto dall'apparecchio, soprattutto i ghiaccioli o i cubetti di ghiaccio. Le basse temperature possono causare lesioni da freddo.

- Non consumare generi alimentari la cui data di conservazione sia scaduta, potrebbero causare intossicazione.
- Non conservare nell'apparecchio materiali esplosivi o bombolette spray a base di sostanze infiammabili come p.es. butano, propano, pentano ecc. A contatto con le parti elettriche, le eventuali perdite di gas possono infiammarsi. Le bombolette spray contenenti tali sostanze sono riconoscibili dal simbolo della fiamma o dai dati riportati sull'etichetta del prodotto.
- Non utilizzare apparecchi elettrici all'interno dell'apparecchio.
- Se l'apparecchio è munito di chiavi, non conservare queste ultime nelle vicinanze dell'apparecchio o alla portata dei bambini.
- L'apparecchio è progettato per l'utilizzo in ambienti chiusi. Non utilizzare l'apparecchio all'aperto o in ambienti umidi e caratterizzati da spruzzi d'acqua.

## Emissione sonora dell'apparecchio

Il livello di rumorosità durante il funzionamento dell'apparecchio è inferiore a 70 dB(A) (potenza sonora rel. 1 pW).

## Classe climatica

La classe climatica indica la temperatura ambiente a cui può funzionare l'apparecchio per raggiungere la potenza di raffreddamento totale.

La classe climatica è indicata sulla targhetta dati.

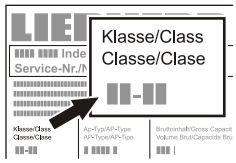


La posizione della targhetta dati è indicata nel capitolo **Descrizione dell'apparecchio**.

| Classe climatica | Temperatura ambiente |
|---|---|
| 4 (SN) | da +10 °C a +32 °C |
| 4 (N) | da +16 °C a +32 °C |
| 4+ (ST) | da +16 °C a +38 °C |
| 4+ (SN-ST) | da +10 °C a +38 °C |
| 5 (T) | da +16 °C a +43 °C |
| 5 (SN-T) | da +10 °C a +43 °C |

**Non far funzionare l'apparecchio a temperature ambiente diverse da quelle indicate!**

## Posizionamento

- Evitare la posizionatura dell'apparecchio in aree direttamente esposte ai raggi del sole, accanto al forno, al riscaldamento e similari.
- Il pavimento del luogo di posizionatura deve essere uniforme e piano. Compensare eventuali irregolarità, registrando i piedini regolabili.
- Le griglie di sfiato e aerazione non devono essere spostate. Provvedere sempre ad una buona circolazione dell'aria!
- Non sistemare sull'apparecchio nessun elettrodomestico che possa cedere calore, come p.es. il forno a microonde, il tostapane ecc.
- In conformità alla norma EN 378, il locale di installazione dell'apparecchio deve avere un volume di 1 $m^3$ per 8 g di refrigerante R 600a, affinché in caso di perdita del circuito raffreddante non possa avere origine una miscela infiammabile di gas e aria nei locali di installazione dell'apparecchio. L'indicazione della quantità del liquido refrigerante è riportata sulla targhetta dati nel vano interno dell'apparecchio.
- Installare l'apparecchio sempre contro una parete.

## Dimensioni dell' apparecchio

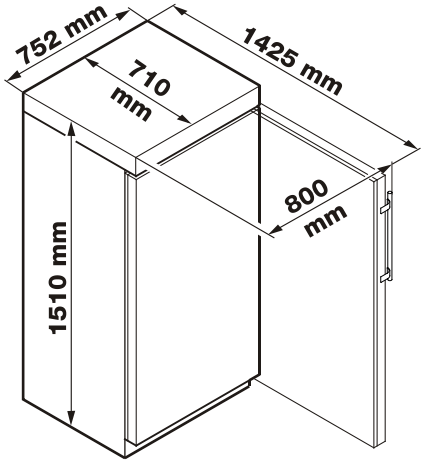


## Collegamento elettrico

L'apparecchio funziona solo a **corrente alternata**.

La tensione e la frequenza ammesse sono indicate sulla targhetta dati. La posizione della targhetta dati è indicata nel capitolo **Descrizione dell'apparecchio**.

La presa deve essere sia messa a terra in modo regolamentare che protetta elettricamente.

La corrente di azionamento del fusibile deve essere compresa tra 10 A e 16 A.

La presa non deve trovarsi dietro all'apparecchio e deve essere facilmente raggiungibile.

Non collegare l'apparecchio con una prolunga o una presa multipla.

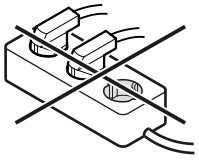

## Inserire e disinserire l'apparecchio

Si consiglia di pulire il vano interno dell'apparecchio prima di metterlo in funzione (vedi capitolo **Pulizia**).

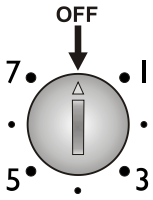


**Inserimento**
Inserire la spina - l'apparecchio è acceso.

**Disinserimento**
Estrarre la spina oppure far ruotare il regolatore temperatura sulla posizione **0**.

### Avvertenza importante

**Con regolatore di temperatura in posizione 0, solo il sistema di raffreddamento è fuori servizio. Prima della pulizia disinserire assolutamente l'apparecchio dalla rete elettrica. Estrarre la spina!**

## Impostare la temperatura

**Posizione 1 = minima potenza raffreddante**
**Posizione 7 = massima potenza raffreddante, freddo**

Per la conservazione la lunga degli alimenti congelati, la temperatura dovrebbe essere di almeno -18 °C.

## Indicatore della temperatura

Il display della temperatura è alimentato da una batteria, disponibile nei negozi specializzati.

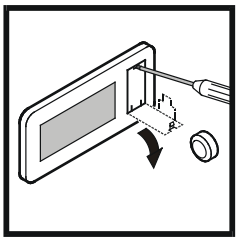

**Sostituzione batterie**
- Aprire il vano batterie con un cacciavite piccolo.
- Sostituire la batteria.
- Chiudere il vano batterie.

## Dotazioni

Prima inserire le guide di supporto nella guida di agganciamento posteriore all'altezza desiderata e poi agganciarle sul davanti.

A seconda dell'ingombro dei prodotti riposti, le guide di supporto sono regolabili in altezza a intervalli di 27,5 mm.

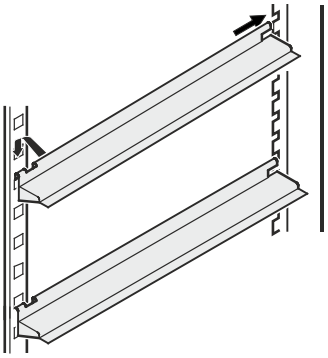

## Serratura di sicurezza

La serratura è dotata di un meccanismo di sicurezza.

**Blocco dell'apparecchio:**
- Infilare la chiave in direzione **1**.
- Girare la chiave di 90°.

Per sbloccare l'apparecchio procedere nella stessa sequenza.

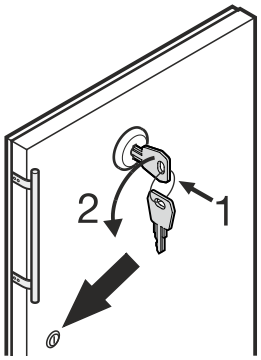


## Sbrinamento

Nel vano congelatore dopo un funzionamento prolungato, sulle piastre si forma uno strato di brina o di ghiaccio che fa aumentare il consumo energetico. Sbrinare pertanto regolarmente le piastre.

- Disinserire l'apparecchio per sbrinarlo. Estrarre la spina oppure.
- Avvolgere i surgelati nella carta o in coperte e conservarli in luogo fresco.
- Per accelerare il processo di sbrinamento, mettere una pentola contenente acqua molto calda, ma non bollente, su un generatore di freddo.
- Lasciare aperto lo sportello durante il processo di sbrinamento. Raccogliere l'acqua di sbrinamento restante con un panno e pulire infine l'apparecchio.

**Non utilizzare dispositivi meccanici o altri artefatti per lo sbrinamento oltre a quelli raccomandati dal costruttore.**

## Pulizia

**Pulire l'apparecchio almeno 2 volte all'anno!**

**Disinserire in ogni caso l'apparecchio prima di procedere alla sua pulizia. Estrarre la spina oppure staccare o svitare i fusibili inseriti a monte.**

Pulire l'interno, le parti in dotazione e le pareti esterne con acqua tiepida, alla quale è stata aggiunta una piccola dose di detergente. Non impiegare assolutamente detergenti abrasive o acide o solventi chimici.

## Non usare umidificatori!
## Pericolo per l'incolumità di cose e persone.

- Aver cura che durante la pulizia l'acqua non penetri nelle griglie di aerazione o nelle parti elettriche.
- Pulire il tutto con un panno.
- Una volta l'anno si dovrebbe togliere la polvere dalla macchina del freddo e dallo scambiatore di calore (griglie metalliche sulla parte posteriore dell'apparecchio).
- Non togliere o danneggiare la targhetta dati sulla parte interna dell'apparecchio - importante per il Servizio di assistenza tecnica.

## Guasti

**I guasti seguenti possono venire eliminati, semplicemente controllandone le possibili cause:**

- **L'apparecchio non funziona:**
– controllare se l'apparecchio è stato inserito correttamente,
– se la spina è regolarmente inserita nella presa,
– se i fusibili della presa sono in ordine.

- **La temperatura non è sufficientemente bassa,** controllare
– la regolazione in base al capitolo "Impostare la temperatura", e se è stato impostato il giusto valore;
– se sono state eventualmente introdotte quantità troppo grandi di alimenti freschi;
– se il termometro introdotto separatamente indica il valore giusto.
– l'aerazione è sufficiente?
– l'apparecchio è troppo vicino ad una fonte di calore?

Se non è data nessuna delle cause sopra descritte, se non è stato possibile eliminare da soli i guasti, mettersi in contatto con il Centro di Assistenza Tecnica più vicino. Comunicare il modello ①, codice di servizio ② ed il numero dell'apparecchio ③.

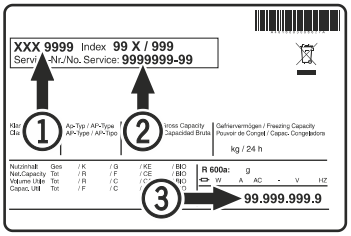


La posizione della targhetta dati è indicata nel capitolo **Descrizione dell'apparecchio**.

## Modificare l'incernieratura sportello

**1.**
Svitare il cantonale cerniera.

Togliere lo sportello dal basso.

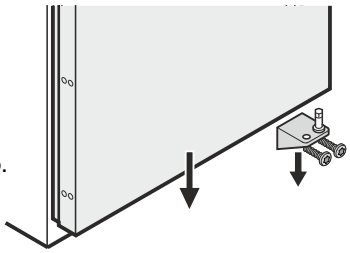

**2.**
Spostare l'impugnatura e i tappi sulla porta.

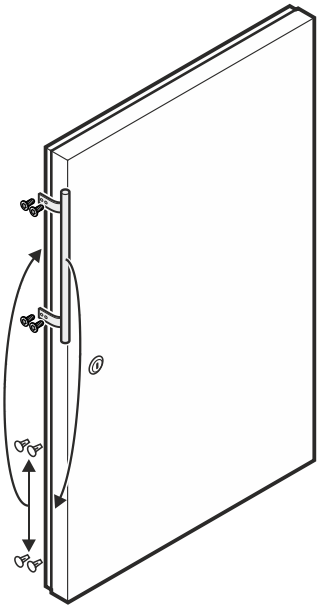

**3.**
Spostare il perno sul lato opposto.

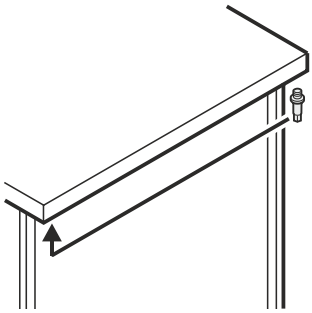

**4.**
Spostare la piastra di copertura.

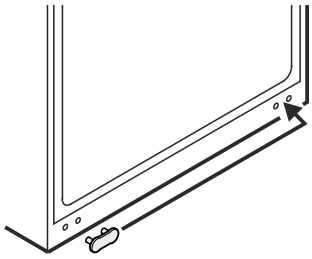

**5.**
Spostare il perno sul cantonale cerniera.

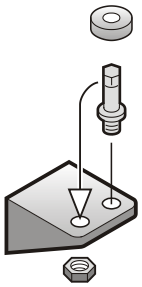

**6.**
Girare lo sportello di 180°.

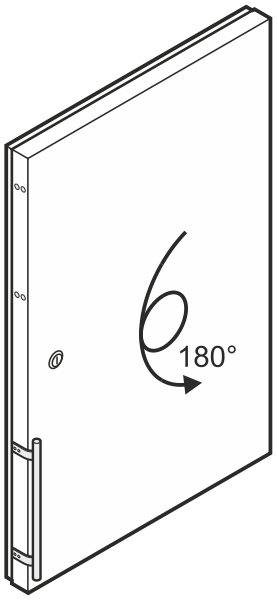


**7.**
Appendere lo sportello sul perno della cerniera e chiuderlo.

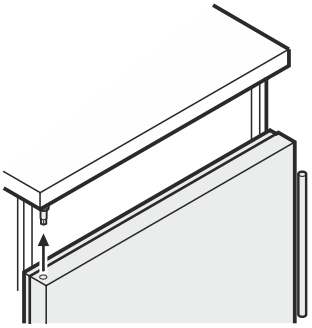

**8.**
Inserire il cantonale nel supporto inferiore dello sportello e avvitarlo.

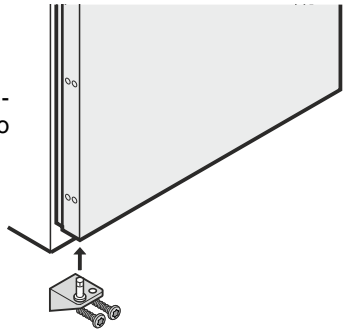

## Mettere fuori servizio

Se il congelatore viene messo fuori servizio per lungo tempo: disinserire l'apparecchio. Estrarre la spina o svitare/disinserire i fusibili preinseriti. Pulire l'apparecchio lasciando lo sportello aperto per evitare la formazione di odori sgradevoli.

L'apparecchio risponde alle norme di sicurezza pertinenti e alle direttive CE 2004/108/CE e 2006/95/CE.