Edizione 2

Pubblicato 14-02-2025

Commercial

Focus, Focus V, Nova, Cube, EL, CVG, UNI, UNI S

DK Orginal Brugsanvisning

GB User instructions

D Gebrauchsanweisung

IT Istruzioni per l'utente

FR Istruzioni per l'utente

ES Instrucciones para el Usuario

Prima di utilizzare la macchina, tutte le informazioni presenti in questo manuale utente devono essere lette attentamente e comprese.

Assicurarsi che le istruzioni sottostanti siano lette e comprese, tenute aggiornate in base al modello della macchina, e che le istruzioni siano sempre seguite durante il lavoro o la manutenzione della macchina.

NOTA!

Questo manuale utente contiene istruzioni sull'installazione, messa in servizio, funzionamento e manutenzione della macchina.

Le istruzioni sono fornite dal produttore per garantire che le informazioni siano disponibili e per evidenziare i compiti che devono essere sempre eseguiti.

Indice

1 Introduzione 6

1.1 Scopo 6

1.2 Istruzioni per la lettura 6

1.2.1 Spiegazione dei simboli 7

1.3 Produttore 9

1.4 Designazione della macchina: 9

1.5 Etichetta della macchina 9

1.6 Gruppi di Utenti e Qualifiche 10

1.6.1 Utenti 10

1.6.2 Personale di Manutenzione 11

2 Sicurezza 12

2.1 Situazioni Pericolose nell'Uso Previsto 12

2.2 Uso Pericoloso Prevedibile 12

2.2.1 Dispositivi di sicurezza 12

2.2.2 Accesso Limitato 14

2.2.3 Collocazione dei Simboli di Sicurezza e dei Pittogrammi sulla Macchina 15

2.2.4 Rinnovo dei Simboli e Pittogrammi di Sicurezza 15

3 Panoramica della Macchina 16

3.1 Destinazione d'uso 16

3.2 Usi Non Consentiti 16

3.3 Specifiche Tecniche 17

3.3.1 Durata della vita, la macchina 26

3.4 Uso, posizionamento, e disposizione 26

4 Trasporto, Movimentazione e Stoccaggio 27

4.1.1 Equipaggiamento di Protezione Personale 27

4.1.2 Formazione e Attrezzature 27

4.2 Magazzinaggio 28
4.2.1 Condizioni Ambientali per il Magazzinaggio 28

5 Assemblaggio, Installazione e Messa in Servizio 29

5.1 Collegamento dell'Alimentazione Elettrica 29
5.2 Messa in Servizio 29

6 Funzionamento 30

6.1 Comandi 30
6.1.1 Pannello Frontale 30
6.1.2 Regolazione della Temperatura Interna 33
6.2 Riempimento 34
6.2.1 Avvio e Spegnimento della Macchina 34

7 Ispezione, Test e Manutenzione 36

7.1 Sostanze utilizzate, proprietà 36
7.2 Esecuzione sicura delle operazioni di manutenzione 37
7.2.1 Equipaggiamento di protezione individuale 37
7.2.2 Sollevamento e movimentazione di parti delle macchine 37
7.3 Controllo dell'Energia 38
7.3.1 Disconnessione e Blocco 38
7.4 Ispezione, Verifica e Manutenzione della Macchina e dei Suoi Componenti 38
7.5 Ricambi/Accessori 42

8 Pulizia 43

8.1.1 Interruzione, sganciamento o isolamento dell'energia 43
8.1.2 Procedure di Pulizia - Pulizia Generale 43
8.1.3 Procedimenti di Pulizia - Scongelamento 44
8.1.4 Procedure di Pulizia Extra - ATTENZIONE 44

9 Smontaggio, Rimozione dall'Operatività e Rottamazione 45

9.1 Scollegamento, Alleggerimento o Isolamento delle Fonti di Energia 45

9.2 Misure speciali di riduzione del rischio 45

9.3 Equipaggiamento di Protezione Personale 46

9.4 Sequenza o calendario temporale per le operazioni di dismissione 47

9.5 Smantellamento 47

9.6 Smaltimento, Demolizione e Riciclaggio 47

10 Documenti e Disegni 49

10.1 Copia della Dichiarazione di Conformità CE 49

10.2 Schema elettrico 51

11 Appendice 52

11.1 Elenco dei pezzi di ricambio 52

11.1.1 CUBE 52

11.1.2 NOVA 53

11.1.3 FOCUS 55

11.1.4 FOCUS V 57

11.1.5 CVG 58

11.1.6 EL 60

11.1.7 UNI 62

11.2 Disegni di assemblaggio e diagrammi 65

11.2.1 NOVA/CUBE 65

11.2.2 FOCUS, FOCUS V 67

11.2.3 CVG 68

11.2.4 EL 68

11.2.5 UNI (S) 69

1 Introduzione

1.1 Scopo

Lo scopo di questo manuale d'uso è garantire l'utilizzo corretto della macchina, inclusi l'installazione, il funzionamento, la manipolazione, la pulizia, la manutenzione, lo smontaggio e lo smaltimento.

Questo manuale d'uso è parte integrante della macchina, fornendo agli utenti le informazioni necessarie per utilizzare la macchina in modo adeguato e sicuro.

Se vengono apportate modifiche alla macchina, il manuale d'uso e la valutazione dei rischi devono essere nuovamente esaminati e rivisti se necessario.

1.2 Istruzioni per la lettura

Questo manuale utente è stato preparato in conformità con la Direttiva Macchine 2006/42/CE e la norma EN ISO 20607 Sicurezza delle macchine - Manuali di istruzione - Principi generali di sviluppo.

Il manuale fornisce all'utente le informazioni necessarie per un uso sicuro ed efficiente della macchina per tutto il suo ciclo di vita. Le istruzioni generali di sicurezza e le precauzioni sono descritte in una sezione separata.

Il manuale è destinato a tutti gli utenti della macchina ed è suddiviso in base alle funzioni degli utenti e al loro lavoro con la macchina. Le informazioni e le istruzioni relative alla sicurezza sono presentate o come sezioni divise o come informazioni generali per tutti gli utenti.

Quando si esamina il manuale utente, si raccomanda il seguente approccio:

Identificarsi con uno o più gruppi di utenti prima di utilizzare la macchina.

Leggere e comprendere il contenuto del manuale utente, incluse le informazioni e le istruzioni, se necessario, solo quelle dirette al gruppo di utenti rilevante

1.2.1 Spiegazione dei simboli

I seguenti simboli sono utilizzati in tutto il manuale utente:

Simboli	Spiegazione dei simboli
	Attenzione. È necessario prestare attenzione. Indica un'azione richiesta per stabilire condizioni di lavoro sicure o di utilizzo.
	Riferimento alla documentazione Riferimento a informazioni pertinenti presenti in questo o in un altro manuale utente/scheda di sicurezza.
	Avvertenza generale È richiesta attenzione, avviso riguardo a potenziali pericoli. (La descrizione delle fonti di pericolo, delle misure di sicurezza, ecc., è fornita dove rilevante)
	Informazioni per gli utenti Indica capitoli, informazioni, ecc., destinati agli utenti, ma non limitati a questi.
	Informazioni per il personale di manutenzione Indica capitoli, informazioni, ecc., destinati al personale di manutenzione, ma non limitati a questi.

I simboli e i pittogrammi di sicurezza vengono utilizzati per avvisare e/o informare diversi gruppi di utenti. I simboli hanno i seguenti significati:

Forme Geometriche	Significato	Colore di sicurezza	Contrasto al colore di sicurezza	Colore del simbolo grafico	Esempio di utilizzo
	Divieto	Rosso	Bianco	Nero	Non toccare
	Prescrizione	Azzurro	Bianco	Bianco	Protezione dell'udito obbligatoria
	Avvertimento	Giallo	Nero	Nero	Tensione elettrica

I seguenti colori vengono utilizzati nel manuale per attirare l'attenzione degli utenti, per comunicare il livello di pericolo e per evidenziare le aree dove è richiesta un'attenzione particolare.

Pericolo	Indica un rischio elevato che, se non evitato, potrebbe causare gravi ferite o la morte.
Avvertimento	Indica un rischio medio che, se non evitato, potrebbe causare gravi ferite o la morte.
Cautela	Indica un rischio basso che, se non evitato, potrebbe causare ferite lievi o moderate.
Attenzione	Indica che il lettore dovrebbe prestare attenzione alle informazioni seguenti.

1.3 Produttore

Questa macchina è prodotta da:

Nome dell'-azienda:	Elcold Frysere Hobro ApS
Indirizzo:	Loegstoervej 81, DK-9500 Hobro
Tel.:	+45 96 57 22 22
Mail:	info@elcold.com
Sito web:	www.elcold.com

1.4 Designazione della macchina:

La denominazione completa della macchina è: Focus, Focus V, Nova, Cube, EL, CVG, UNI, UNI S (di seguito collettivamente denominate "la macchina").

1.5 Etichetta della macchina

Un' etichetta identificativa della macchina, simile a quella di seguito può essere trovata sul retro del congelatore.

Figura 1 – Etichetta della macchina situata sul retro del congelatore

1.6 Gruppi di Utenti e Qualifiche

Gli utenti della macchina devono identificarsi con un gruppo di utenti, diviso in base alla loro interfaccia utente e alle mansioni relative all'uso della macchina, inclusa l'intera durata della vita della macchina. Le informazioni e le istruzioni nel manuale dell'utente sono suddivise in base ai gruppi di utenti e sono contrassegnate utilizzando simboli, vedi sotto.

1.6.1 Utenti

I compiti lavorativi, le istruzioni, ecc. destinati all'Utente sono contrassegnati con:

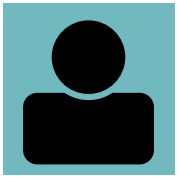

Gli utenti sono individui che:

- Fisicamente utilizzano la macchina e/o il suo sistema di controllo durante il normale funzionamento.
- Sono in grado di eseguire regolazioni standard sulla macchina.

Requisiti per l'Utente e Qualifiche

Gli utenti devono, nell'utilizzo della macchina, attenersi ai seguenti requisiti:

- Aver letto e compreso il manuale dell'utente così come eventuali guide allegate, istruzioni di sicurezza, ecc.

- Acquisire conoscenza delle funzioni della macchina e delle misure di sicurezza. Ciò si ottiene leggendo attentamente il manuale dell'utente come anche eventuali guide allegate, istruzioni di sicurezza, ecc.

Prima di avviare o effettuare la manutenzione della macchina, gli operatori devono essere informati su tutte le misure di sicurezza installate, vedere la sezione sulle Caratteristiche di Sicurezza, panoramica.

1.6.2 Personale di Manutenzione

I compiti lavorativi, le istruzioni, ecc. indirizzati al personale di manutenzione sono contrassegnati con:

Il personale di manutenzione sono individui che:

- Sono incaricati di rimediare e riparare guasti e difetti sulla macchina.
- Sono incaricati di assicurare che la macchina sia in condizioni operative sicure.
- Mantengono e servono la macchina secondo le istruzioni del fabbricante e le indicazioni presenti in questo manuale.
- Sono qualificati tramite formazione professionale (ad esempio, elettricisti) o attraverso corsi di formazione che li equiparano a tali qualifiche.

Requisiti e Qualifiche per il Personale di Manutenzione

Il personale di manutenzione deve essere formato/istruito sull'uso della macchina secondo i seguenti requisiti:

- Deve aver letto e compreso il manuale così come eventuali linee guida allegate, istruzioni di sicurezza, ecc.
- Acquisire conoscenza delle funzioni della macchina e delle precauzioni di sicurezza. Questo può essere raggiunto attraverso una formazione affiancata o leggendo il manuale così come eventuali linee guida allegate, istruzioni di sicurezza, ecc.
- Possedere piena mobilità ed essere generalmente in buona forma fisica.

Prima di iniziare il lavoro, il personale di manutenzione deve essere istruito riguardo le precauzioni di sicurezza relative alla macchina. Il nuovo personale di manutenzione deve essere formato da un collega esperto.

	Attenzione!
	La manutenzione impropria può essere pericolosa e, nel peggiore dei casi, portare a decessi!

2 Sicurezza

La macchina può essere utilizzata solo secondo le modalità previste. Se la macchina viene utilizzata per altri scopi, o se vengono apportate modifiche alla costruzione, il fornitore non garantisce per la sicurezza della macchina.

2.1 Situazioni Pericolose nell'Uso Previsto

	Attenzione!
	Mantenere tutte le aperture di ventilazione del guscio del dispositivo o della struttura incorporata libere da ostruzioni.
	Attenzione!
	Non utilizzare dispositivi meccanici o altri mezzi per accelerare il processo di sbrinamento, se non quelli raccomandati dal produttore.
	Attenzione!
	Non utilizzare apparecchi elettrici all'interno dei compartimenti di conservazione del cibo/gelo, a meno che non siano del tipo raccomandato dal produttore.

2.2 Uso Pericoloso Prevedibile

2.2.1 Dispositivi di sicurezza

	Attenzione!
	Possono verificarsi lesioni gravi a seguito della mancanza o del malfunzionamento delle protezioni. Il contatto diretto con parti in movimento può provocare lesioni lievi..

Le protezioni della macchina possono essere eluse solo da utenti o personale di manutenzione istruiti sull'uso della macchina e consapevoli dei rischi associati all'uso della macchina.

Prima di avviare la macchina, l'utente deve generalmente ispezionare la macchina alla ricerca di difetti visibili che potrebbero ridurre la sicurezza durante il funzionamento.

2.2.2 Accesso Limitato

	Attenzione! L'utilizzo delle superfici della macchina come vie di accesso può portare a incidenti dovuti a cadute o al collasso della macchina o di parte di essa, causando lesioni personali.

Non è consentito utilizzare le superfici della macchina come vie di accesso a meno che non siano progettate per questo scopo.

La macchina non deve essere utilizzata per:

- Stare in piedi o arrampicarsi su di essa, ecc.
- Superfici esterne per lo stoccaggio, spazio di lavoro, o simili.

2.2.3 Collocazione dei Simboli di Sicurezza e dei Pittogrammi sulla Macchina

Tutti i simboli di sicurezza, i segnali di sicurezza e i pittogrammi, nonché la loro collocazione sulla macchina, sono descritti nella tabella sottostante:

Simbolo, Segnale o Pittogramma	Descrizione		Collocazione
	Pericolo	Per Scosse Elettriche	Schermatura per la Sala Compressori
	Pericolo	Per Il Rilascio di Gas Infiammabili	Schermatura per la Sala dei Compressori

2.2.4 Rinnovo dei Simboli e Pittogrammi di Sicurezza

	Mancanza di Etichettatura per i Rischi Residuali
	Nel caso di etichette e avvisi mancanti, danneggiati o altrimenti illeggibili, possono sorgere situazioni pericolose, in cui gli operatori o il personale di manutenzione possono subire gravi infortuni.

- Sostituire i cartelli o le etichette di avvertimento o istruzione rotti o mancanti. Posizionarli nelle loro ubicazioni originali.

- Non rimuovere mai cartelli o etichette di avvertimento o istruzione dalla macchina, in quanto ciò potrebbe impedire la comunicazione di informazioni importanti relative alla sicurezza.

2.2.4.1 Attrezzature per l'Estinzione degli Incendi

In caso di incendio nell'impianto, si dovrebbe utilizzare uno dei seguenti agenti estinguenti:

- Polvere
- CO2
- Un altro agente estinguente adatto per gli incendi di classe C (ISO 3941:2007)

Valutare i pericoli e le fonti di pericolo associate all'incendio. In caso di pericolo personale, si dovrebbero utilizzare le vie di fuga e contattare i servizi di emergenza.

3 Panoramica della Macchina

La macchina è composta dai seguenti componenti principali:

- Compressore
- Ventilatore
- Camera di congelamento
- Termostato

3.1 Destinazione d'uso

La macchina viene utilizzata per congelare prodotti di gelato preconfezionati.

3.2 Usi Non Consentiti

La macchina può essere utilizzata solo come descritto.

Se vengono apportate modifiche alla macchina, il manuale d'uso e la valutazione dei rischi devono essere riesaminati e modificati se necessario.

La macchina deve essere messa fuori servizio non appena vengono rilevati guasti o difetti che potrebbero rappresentare un rischio per la sicurezza e la salute. La macchina non può essere utilizzata fino a quando i guasti o difetti rilevati non siano stati corretti.

La macchina non deve essere utilizzata per congelare il prodotto.

3.3 Specifiche Tecniche

Elcold - modello	*Focus 73-2BD10LA*	*Focus 73-2BC100A*	*Focus V 73-2BD10LA*	*Focus V 73-2BC100A*
Tipo [1]	ICFT	ICFT	ICFT	ICFT
Refrigerante [2]	R290	R290	R290	R290
Quantità di refrigerante [g] [3]	67	67	67	67
Larghezza Interna [mm] [4]	570	570	570	570
Profondità Interna[mm] [5]	500	500	500	500
Altezza Interna [mm] [6]	699	699	699	699
Altezza Sala Compressori [mm] [7]	250	250	250	250
Larghezza Sala Compressori [mm] [8]	200	200	200	200
Larghezza Esterna [mm] [9]	720	720	720	720
Profondità Esterna [mm] [10]	650	650	650	650
Altezza Esterna [mm] [11]	779	779	779	779
Potenza [12]	220-240 Vac 50Hz + PE	220-240 Vac 50Hz + PE	220-240 Vac 50Hz + PE	220-240 Vac 50Hz + PE
Consumo attuale [A] [13]	0,385	0,385	0,385	0,385
Potenza input [W] [14]	84,08	84,08	84,08	84,08
Linea di carico [mm] [15]	485	485	485	485
Classe climatica [16]	B [16°C @ 80%RH] - [35°C @ 75%RH]	B [16°C @ 80%RH] - [35°C @ 75%RH]	B [16°C @ 80%RH] - [35°C @ 75%RH]	B [16°C @ 80%RH] - [35°C @ 75%RH]
Impronta a pavimento [m²] [17]	0,468	0,468	0,468	0,468
TDA [m²] [18]	0,285	0,285	0,285	0,285
Vol lordo [dm³] [19]	161	161	161	161

Netto vol. [dm³] [20]	113	113	113	113
Temperatura [°C] [21]	-18	-18	-18	-18
Emissione di Rumore [dB(A)] [22]	<70	<70	<70	<70
Peso [23]	44	44	44	44

	Focus 106-2BD10LA	***Focus 106-2BD100A***	***Focus V 106-2BD10LA***	***Focus V 106-2BD100A***	***Focus 131-2BD10LA***	***Focus 131-2BD100A***
[1]	ICFT	ICFT	ICFT	ICFT	ICFT	ICFT
[2]	R290	R290	R290	R290	R290	R290
[3]	75	75	75	75	80	80
[4]	900	900	900	900	1150	1150
[5]	500	500	500	500	500	500
[6]	699	699	699	699	699	699
[7]	250	250	250	250	250	250
[8]	200	200	200	200	200	200
[9]	1050	1050	1050	1050	1300	1300
[10]	650	650	650	650	650	650
[11]	779	779	779	779	779	779
[12]	220-240 Vac 50Hz + PE	220-240 Vac 50Hz + PE	220-240 Vac 50Hz + PE	220-240 Vac 50Hz + PE	220-240 Vac 50Hz + PE	220-240 Vac 50Hz + PE
[13]	0,596	0,596	0,596	0,596	0,655	0,63
[14]	126,56	126,56	126,56	126,56	141,64	136,34
[15]	486	487	488	489	485	485
[16]	B [16°C @ 80%RH] - [35°C @ 75%RH]	B [16°C @ 80%RH] - [35°C @ 75%RH]	B [16°C @ 80%RH] - [35°C @ 75%RH]	B [16°C @ 80%RH] - [35°C @ 75%RH]	B [16°C @ 80%RH] - [35°C @ 75%RH]	B [16°C @ 80%RH] - [35°C @ 75%RH]
[17]	0,683	0,683	0,683	0,683	0,845	0,845
[18]	0,450	0,450	0,450	0,450	0,575	0,575
[19]	270	270	270	270	352	352
[20]	193	193	193	193	254	254
[21]	-18	-18	-18	-18	-18	-18
[22]	<70	<70	<70	<70	<70	<70
[23]	54	54	54	54	62	62

	Focus V 131-2BD10LA	*Focus V 131-2BD100A*	*Focus 151-2BD12LA*	*Focus 151-2BD120A*	*Focus 171-2CD12LA*	*Focus 171-2CD120A*
[1]	ICFT	ICFT	ICFT	ICFT	ICFT	ICFT
[2]	R290	R290	R290	R290	R290	R290
[3]	80	80	96	96	94	94
[4]	1150	1150	1350	1350	1550	1550
[5]	500	500	500	500	500	500
[6]	699	699	699	699	699	699
[7]	250	250	250	250	250	250
[8]	200	200	200	200	200	200
[9]	1300	1300	1500	1500	1700	1700
[10]	650	650	650	650	650	650
[11]	779	779	779	779	779	779
[12]	220-240 Vac 50Hz + PE	220-240 Vac 50Hz + PE	220-240 Vac 50Hz + PE	220-240 Vac 50Hz + PE	220-240 Vac 50Hz + PE	220-240 Vac 50Hz + PE
[13]	0,655	0,63	0,965	0,965	1,167625	1,167625
[14]	141,64	136,34	197,7	197,7	234,81875	234,81875
[15]	485	485	485	486	485	485
[16]	B [16°C @ 80%RH] - [35°C @ 75%RH]	B [16°C @ 80%RH] - [35°C @ 75%RH]	B [16°C @ 80%RH] - [35°C @ 75%RH]	B [16°C @ 80%RH] - [35°C @ 75%RH]	C [16°C @ 80%RH] - [40°C @ 40%RH]	C [16°C @ 80%RH] - [40°C @ 40%RH]
[17]	0,845	0,845	0,975	0,975	1,105	1,105
[18]	0,575	0,575	0,675	0,675	0,775	0,775
[19]	352	352	418	418	484	484
[20]	254	254	302	302	351	351
[21]	-18	-18	-18	-18	-18	-18
[22]	<70	<70	<70	<70	<70	<70
[23]	62	62	68	68	74	74

	Nova 22-2BC10LA	*Nova 22-2BC100A*	*Nova 35-2BD10LA*	*Nova 35-2BC100A*	*Nova 45-2BC10LA*	*Nova 45-2BC100A*
[1]	ICFT	ICFT	ICFT	ICFT	ICFT	ICFT
[2]	R290	R290	R290	R290	R290	R290
[3]	66	66	68	68	80	80
[4]	606	606	936	936	1186	1186
[5]	536	536	536	536	536	536
[6]	688	688	688	688	688	688
[7]	250	250	250	250	250	250
[8]	200	200	200	200	200	200
[9]	760	760	1090	1090	1340	1340
[10]	690	690	690	690	690	690
[11]	798	798	798	798	798	798
[12]	220-240 Vac 50Hz + PE	220-240 Vac 50Hz + PE	220-240 Vac 50Hz + PE	220-240 Vac 50Hz + PE	220-240 Vac 50Hz + PE	220-240 Vac 50Hz + PE
[13]	0,39	0,39	0,598	0,598	0,526	0,526
[14]	87,01	87,01	128,91	128,91	111,74	111,74
[15]	585	585	585	585	585	585
[16]	B [16°C @ 80%RH] - [35°C @ 75%RH]	B [16°C @ 80%RH] - [35°C @ 75%RH]	B [16°C @ 80%RH] - [35°C @ 75%RH]	B [16°C @ 80%RH] - [35°C @ 75%RH]	B [16°C @ 80%RH] - [35°C @ 75%RH]	B [16°C @ 80%RH] - [35°C @ 75%RH]
[17]	0,524	0,524	0,752	0,752	0,925	0,925
[18]	0,325	0,325	0,502	0,502	0,636	0,636
[19]	205	205	331	331	426	426
[20]	163	163	267	267	345	345
[21]	-18	-18	-18	-18	-18	-18
[22]	<70	<70	<70	<70	<70	<70
[23]	45	45	53	53	61	61

	Nova 53-2BD12LA	*Nova 53-2BC120A*	*Nova 61-2BD12LA*	*Nova 61-2BD120A*	*Cube 22-2BC100A*	*Cube 35-2BD100A*
[1]	ICFT	ICFT	ICFT	ICFT	ICFS	ICFS
[2]	R290	R290	R290	R290	R290	R290
[3]	96	96	112	112	66	68
[4]	1386	1386	1646	1646	606	936
[5]	536	536	536	536	536	536
[6]	688	688	688	688	688	688
[7]	250	250	250	250	250	250
[8]	200	200	200	200	200	200
[9]	1540	1540	1800	1800	760	1090
[10]	690	690	690	690	690	690
[11]	798	798	798	798	798	798
[12]	220-240 Vac 50Hz + PE	220-240 Vac 50Hz + PE	220-240 Vac 50Hz + PE	220-240 Vac 50Hz + PE	220-240 Vac 50Hz + PE	220-240 Vac 50Hz + PE
[13]	1,02	1,02	1,173	1,173	0,373	0,562
[14]	214,5	214,5	241,4	241,4	82,16	119,89
[15]	585	585	585	585	585	585
[16]	B [16°C @ 80%RH] - [35°C @ 75%RH]	B [16°C @ 80%RH] - [35°C @ 75%RH]	B [16°C @ 80%RH] - [35°C @ 75%RH]	B [16°C @ 80%RH] - [35°C @ 75%RH]	B [16°C @ 80%RH] - [35°C @ 75%RH]	B [16°C @ 80%RH] - [35°C @ 75%RH]
[17]	1,063	1,063	1,242	1,242	0,524	0,752
[18]	0,743	0,743	0,882	0,882	N/A	N/A
[19]	503	503	602	602	205	331
[20]	408	408	489	489	163	267
[21]	-18	-18	-18	-18	-18	-18
[22]	<70	<70	<70	<70	<70	<70
[23]	68	68	71	71	45	53

	Cube 45-2BD100A	*Cube 53-2BD120A*	*Cube 61-2BD120A*	*CVG 22-2BD100A*	*CVG 35-2BD100A*	*CVG 45-2BD100A*
[1]	ICFS	ICFS	ICFS	ICFT	ICFT	ICFT
[2]	R290	R290	R290	R290	R290	R290
[3]	96	96	112	66	80	91
[4]	1186	1386	1646	606	936	1186
[5]	536	536	536	536	536	536
[6]	688	688	688	786	786	786
[7]	250	250	250	250	250	250
[8]	200	200	200	200	200	200
[9]	1340	1540	1800	720	1050	1300
[10]	690	690	690	650	650	650
[11]	798	798	798	846	846	846
[12]	220-240 Vac 50Hz + PE	220-240 Vac 50Hz + PE	220-240 Vac 50Hz + PE	220-240 Vac 50Hz + PE	220-240 Vac 50Hz + PE	220-240 Vac 50Hz + PE
[13]	0,616	0,94	1,104	0,688	0,557	0,7365625
[14]	133,33	196,68	222,6	154,7	119,15	160,8875
[15]	585	585	585	610	610	610
[16]	B [16°C @ 80%RH] - [35°C @ 75%RH]	B [16°C @ 80%RH] - [35°C @ 75%RH]	B [16°C @ 80%RH] - [35°C @ 75%RH]	B [16°C @ 80%RH] - [35°C @ 75%RH]	B [16°C @ 80%RH] - [35°C @ 75%RH]	B [16°C @ 80%RH] - [35°C @ 75%RH]
[17]	0,925	1,063	1,242	0,468	0,683	0,845
[18]	N/A	N/A	N/A	0,325	0,502	0,636
[19]	426	503	602	212	342	440
[20]	345	408	489	171	279	361
[21]	-18	-18	-18	-18	-18	-18
[22]	<70	<70	<70	<70	<70	<70
[23]	61	68	71	43	54	64

	CVG 53-2BD120A	*CVG 61-2BD120A*	*CVG 59-2BD100A*	*UNI S 11-2A-110B*	*UNI S 21-2A-110B*	*UNI S 31-2A-110B*
[1]	ICFT	ICFT	ICFT	ICFT	ICFT	ICFT
[2]	R290	R290	R290	R290	R290	R290
[3]	91	110	100	65	74	81
[4]	1386	1586	1456	520	850	1100
[5]	536	536	626	450	450	450
[6]	786	786	786	816	816	816
[7]	250	250	250	250	250	250
[8]	200	200	200	200	200	200
[9]	1500	1700	1570	720	1050	1300
[10]	650	650	740	650	650	650
[11]	846	846	846	916	916	916
[12]	220-240 Vac 50Hz + PE	220-240 Vac 50Hz + PE	220-240 Vac 50Hz + PE	220-240 Vac 50Hz + PE	220-240 Vac 50Hz + PE	220-240 Vac 50Hz + PE
[13]	0,892	1,056	1,889	2,072	2,871	2,455
[14]	187,2	209,9	204	312,6	414,3	470,2
[15]	610	610	590	590	590	590
[16]	B [16°C @ 80%RH] - [35°C @ 75%RH]	B [16°C @ 80%RH] - [35°C @ 75%RH]	B [16°C @ 80%RH] - [35°C @ 75%RH]	B [16°C @ 80%RH] - [35°C @ 75%RH]	B [16°C @ 80%RH] - [35°C @ 75%RH]	B [16°C @ 80%RH] - [35°C @ 75%RH]
[17]	0,975	1,105	1,162	0,468	0,683	0,845
[18]	0,743	0,850	0,911	0,234	0,383	0,495
[19]	519	598	620	140	243	322
[20]	426	492	506	116	203	270
[21]	-18	-18	-18	-35	-35	-35
[22]	<70	<70	<70	<70	<70	<70
[23]	67	77	77	46	59	67

	UNI 11-2BC110A	*UNI 21-2BD110A*	*UNI 31-2BC110A*	*UNI 41-2BD110A*	*UNI 51-2BD110A*	*EL 22-6BC11EA*
[1]	ICFS	ICFS	ICFS	ICFS	ICFS	ICFS
[2]	R290	R290	R290	R290	R290	R600a
[3]	65	74	81	90	95	65
[4]	520	850	1100	1300	1500	606
[5]	450	450	450	450	450	536
[6]	745	745	745	745	745	696
[7]	250	250	250	250	250	250
[8]	200	200	200	200	200	200
[9]	720	1050	1300	1500	1700	720
[10]	650	650	650	650	650	650
[11]	845	845	845	845	845	845
[12]	220-240 Vac 50Hz + PE	220-240 Vac 50Hz + PE	220-240 Vac 50Hz + PE	220-240 Vac 50Hz + PE	220-240 Vac 50Hz + PE	220-240 Vac 50Hz + PE
[13]	2,072	2,871	2,455	2,354	2,338	0,904
[14]	312,6	414,3	470,2	440,1	502,4	119,9
[15]	590	590	590	590	590	610
[16]	B [16°C @ 80%RH] - [35°C @ 75%RH]	B [16°C @ 80%RH] - [35°C @ 75%RH]	B [16°C @ 80%RH] - [35°C @ 75%RH]	B [16°C @ 80%RH] - [35°C @ 75%RH]	B [16°C @ 80%RH] - [35°C @ 75%RH]	B [16°C @ 80%RH] - [35°C @ 75%RH]
[17]	0,468	0,683	0,845	0,975	1,105	0,468
[18]	N/A	N/A	N/A	N/A	N/A	N/A
[19]	130	226	300	360	416	200
[20]	116	203	270	323	376	177
[21]	-45	-45	-45	-45	-45	-18
[22]	<70	<70	<70	<70	<70	<70
[23]	46	59	67	74	80	43

	EL 35-6BC11EA	*EL 45-6BC11EA*	*EL 53-6BC11EA*	*EL 61-6BC11EA*	*EL 71-6BD11EA*
[1]	ICFS	ICFS	ICFS	ICFS	ICFS
[2]	R600a	R600a	R600a	R290	R600a
[3]	87	92	117	119	125
[4]	936	1186	1386	1700	1686
[5]	536	536	536	536	576
[6]	696	696	696	696	741
[7]	250	250	250	250	250
[8]	200	200	200	200	200
[9]	1050	1300	1500	1700	1800
[10]	650	650	650	650	690
[11]	845	845	845	845	845
[12]	220-240 Vac 50Hz + PE	220-240 Vac 50Hz + PE	220-240 Vac 50Hz + PE	220-240 Vac 50Hz + PE	220-240 Vac 50Hz + PE
[13]	0,928	0,937	1,347	1,139	1,262
[14]	121,9	127,1	175,8	163,4	185,7
[15]	610	610	610	610	610
[16]	B [16°C @ 80%RH] - [35°C @ 75%RH]	B [16°C @ 80%RH] - [35°C @ 75%RH]	B [16°C @ 80%RH] - [35°C @ 75%RH]	B [16°C @ 80%RH] - [35°C @ 75%RH]	B [16°C @ 80%RH] - [35°C @ 75%RH]
[17]	0,683	0,845	0,975	1,105	1,242
[18]	N/A	N/A	N/A	N/A	N/A
[19]	323	416	491	566	691
[20]	279	361	426	492	564
[21]	-18	-18	-18	-18	-18
[22]	<70	<70	<70	<70	<70
[23]	54	64	67	77	85

3.3.1 Durata della vita, la macchina

Si prevede che la macchina funzioni per 5-8 anni.

3.4 Uso, posizionamento, e disposizione

Per trarre il massimo beneficio dalla macchina, è importante che sia posizionata correttamente. Anche con un'attenta manutenzione della macchina, possono verificarsi guasti, senza che nessuna persona specifica possa essere ritenuta responsabile, tanto che il prodotto viene danneggiato. È quindi consigliabile stipulare un'assicurazione per congelatori per coprire eventuali perdite.

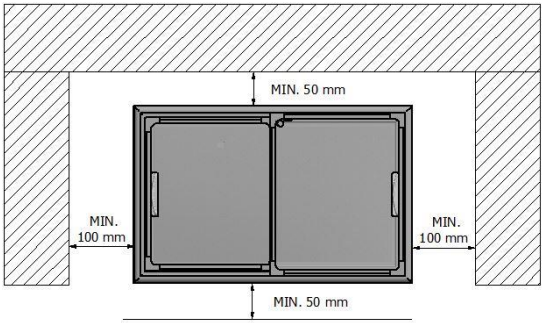

Figura 2 – Posizionamento del congelatore

La macchina non dovrebbe essere utilizzata da persone con ridotte capacità fisiche, sensoriali o mentali o mancanza di esperienza e conoscenza a condizione che siano sorvegliati e istruiti in merito all'utilizzo sicuro della macchina e ai pericoli connessi. I bambini dovrebbero essere istruiti, in tutte le circostanze, a non giocare con la macchina.

La macchina non deve essere posizionata in luoghi esposti a spruzzi d'acqua, umidità molto alta o alla luce diretta del sole, in quanto ciò può causare interruzioni nel funzionamento e ridurre la durata della vita dei componenti. La macchina deve essere installata su una superficie orizzontale e non deve essere posizionata contro superfici calde. La distanza tra la macchina e gli oggetti circostanti deve essere come mostrato nella Figura 2.

Quando si trasporta la macchina, ad esempio usando un carrello a mano, posizionare il centro di gravità il più centralmente possibile sul carrello.

Essere consapevoli del rischio di ammaccatura che si verifica durante il trasporto della macchina e assicurarsi che la macchina non si ribalti o inclini.

- Prestare attenzione durante il trasporto.
- Stabilire una panoramica completa dell'area di trasporto.
- Mantenere l'area vicina libera da persone che non fanno parte del compito.

Quando si trasporta il congelatore, questo deve essere fatto solo in posizione verticale (con il coperchio rivolto verso l'alto).

4.1.1 Equipaggiamento di Protezione Personale

Quando le parti vengono trasportate e maneggiate, si dovrebbe utilizzare il seguente equipaggiamento di protezione personale:

	Guanti di Protezione Utilizzare guanti di protezione quando si lavora in situazioni in cui le mani sono a rischio.
	Scarpe di sicurezza Utilizzare scarpe di sicurezza in presenza del rischio di caduta di oggetti e laddove i piedi sono generalmente a rischio.

4.1.2 Formazione e Attrezzature

Requisiti dell'attrezzatura:

L'attrezzatura di sollevamento deve soddisfare i seguenti requisiti minimi:

- Verificare che l'attrezzatura abbia una capacità di sollevamento sufficiente.

4.2 Magazzinaggio

4.2.1 Condizioni Ambientali per il Magazzinaggio

Durante il magazzinaggio, la macchina o le parti della macchina devono essere conservate nelle stesse condizioni ambientali previste per l'operatività, vedi la sezione sulle Limitazioni Operative.

Se una macchina viene spenta e messa da parte per un periodo, il coperchio non dovrebbe essere chiuso, in quanto deve esserci circolazione all'interno del contenitore. Se non c'è circolazione nella macchina, il contenitore interno può scolorirsi. Se la macchina è stata inattiva per un periodo prolungato, deve essere pulita come descritto nella sezione prima che venga nuovamente utilizzata.

5 Assemblaggio, Installazione e Messa in Servizio

Questa sezione fornisce istruzioni per il collegamento e la messa in servizio della macchina. I rifiuti derivanti dall'assemblaggio e dall'installazione della macchina devono essere gestiti in conformità con le normative nazionali e regionali applicabili, vedi la sezione su Smaltimento, Demolizione e Riciclaggio.

5.1 Collegamento dell'Alimentazione Elettrica

Le connessioni devono essere disattivate durante il processo di collegamento e protette contro l'alimentazione accidentale. Inoltre, il collegamento deve essere conforme alle leggi del rispettivo paese riguardo la protezione aggiuntiva. In caso di dubbio, contattare un professionista.

Il collegamento deve essere adeguato alle specifiche elettriche e al carico della macchina, vedere la sezione su Alimentazione Elettrica - Specifiche Elettriche.

5.2 Messa in Servizio

Se il compressore non si avvia quando viene collegata la tensione, la causa probabile è che l'alimentazione alla macchina non è integra. Verificare se vi è tensione all'interruttore o se un fusibile si è bruciato.

6 Funzionamento

Il funzionamento della macchina deve corrispondere all'uso previsto della stessa.

Vedere la sezione Uso Previsto:

- Verificare la conformità tra l'uso della macchina e l'uso previsto prima della messa in servizio.

6.1 Comandi

Il funzionamento della macchina può essere localizzato in due posti. Qui sotto puoi trovare ciò che si applica alla tua unità.

	Impostazione corretta del termostato
	Una temperatura inutilmente bassa nella macchina aumenta il consumo energetico. Pertanto, trova un'impostazione del termostato ragionevole/adeguata. I Prodotti collocati nel vano devono essere congelate almeno a -20°C, poiché la macchina non è venduta come una cella di congelamento. Se i prodotti sono solo a -15°C, ciò causerà l'aumento della temperatura degli altri prodotti e, in questo caso, non aiuterebbe impostare il termostato su un valore più alto.

6.1.1 Pannello Frontale

Un pannello multifunzione situato sulla parte frontale del congelatore che contiene i controlli per il congelatore.

6.1.1.1 Luce Interna

Il congelatore può essere dotato di illuminazione interna. Per attivarla, utilizza il pulsante I/O sul pannello frontale.

6.1.1.2 Termostato Manuale

Il congelatore può essere dotato di uno o due termostati oltre a una selezione di lampade.

6.1.1.2.1 Il termostato

I termostati possono essere regolati girandoli in senso orario per impostarli su temperature più fredde e in senso antiorario per impostarli su temperature più calde.

6.1.1.2.2 Due termostati (COMBI)

Per passare tra le due gamme di temperatura, utilizza il pulsante con i simboli I e II, dove I viene utilizzato per la gamma di temperature di -18°C e II per la gamma di temperature di +5°C.

Il termostato situato a sinistra è per il congelatore (-18°C) e il termostato sulla destra è per il raffreddamento (+5°C).

I termostati vengono regolati girandoli in senso orario per impostare una temperatura più fredda e in senso antiorario per impostare una temperatura più calda.

6.1.1.2.3 Lampade (Opzionale)

	Alimentazione collegata
	Congelamento rapido (forza il compressore a funzionare costantemente)
	Allarme temperatura (Quando l'interno è più caldo di -14°C)

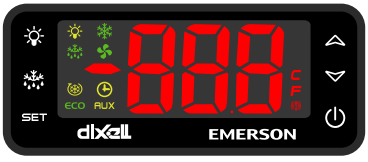

6.1.1.3 Termostato elettronico

SET	Per visualizzare il setpoint Utilizzato in modalità di programmazione per confermare una selezione.
	NON IN USO.
	(SU) Per visualizzare la temperatura massima memorizzata. In modalità programmazione, utilizzato per aumentare il valore visualizzato.
	(GIÙ) Per visualizzare la temperatura minima memorizzata. In modalità programmazione, utilizzato per ridurre il valore visualizzato.

⏻	Per accendere e spegnere il controllore.
	NON IN USO.

LED	MODE	FUNC-TION
❄	ACCESO	Compressore attivato
	lampeggio	Ritardo anti-ciclo corto attivato
	ACCESO	Un allarme è attivo
°C/°F	ACCESO	Unità di misura
	lampeggio	Fase di programmazione

6.1.1.3.1 Visualizzare la temperatura impostata - setpoint

1. Premere e rilasciare immediatamente il pulsante **SET** per visualizzare il setpoint sul controller.
2. Premere e rilasciare immediatamente il pulsante **SET** oppure attendere 5 minuti e verrà nuovamente visualizzata la temperatura misurata dal sensore.

6.1.1.3.2 Impostazione del setpoint

1. Tenere premuto il pulsante **SET** per più di 2 secondi per modificare il valore del setpoint.
2. Sarà visualizzato il valore del setpoint, e "°C" o "°F" lampeggeranno.
3. Per modificare il valore, premere il pulsante **SU** o **GIÙ** entro 10 secondi.
4. Per salvare il nuovo setpoint, premere nuovamente il pulsante **SET** oppure attendere 10 secondi.

6.1.1.3.3 Memoria della Temperatura Minima e Massima

Il controller dispone di una funzione di memoria per salvare le letture di temperatura più alte e più basse.

6.1.1.3.3.1 Vedere la temperatura minima

1. Premere e rilasciare il pulsante **GIÙ.**
2. **LO** verrà visualizzato sullo schermo, seguito dalla temperatura misurata più bassa.

6.1.1.3.3.2 Vedere la temperatura massima

1. Premere e rilasciare il pulsante **SU.**
2. **HI** verrà visualizzato sullo schermo, seguito dalla temperatura misurata più alta.

6.1.1.3.3.3 Resettare la memoria della temperatura

1. Mantenere premuto il pulsante di impostazione per più di 3 secondi mentre le temperature **HI** o **LO** sono visualizzate, e **"rSt"** verrà mostrato sul display.

2. Per confermare il reset, **"rSt"** inizierà a lampeggiare sul display e la temperatura della sonda verrà mostrata di nuovo.

6.1.2 Regolazione della Temperatura Interna

Colore della placca del termostato (vedi Figura 3)	Intervallo di Temperatura
Rosso	3 a 12°C
Verde	-16 a -24°C
Blu	-16 a -24°C

6.1.2.1 Luce interna

Il congelatore può essere dotato di una luce interna; per utilizzarla, premere il pulsante I/O.

6.1.2.2 Termostato

La regolazione della temperatura viene effettuata tramite il termostato situato nel vano compressore, vedi Figura 3. Più alto è il numero su cui è impostato il termostato, più freddo diventerà all'interno della macchina.

Figura 3 – Regolazione del termostato

6.1.2.3 Due Termostati (COMBI)

La regolazione della temperatura avviene utilizzando il termostato collocato nella stanza del compressore.

Più alta è l'impostazione del termostato attivo, più fredda diventa la temperatura all'interno della macchina.

Per passare da un termostato all'altro si utilizza il Pulsante Operativo (a destra) con i simboli **"I"** e **"II"**, dove **"I"** è usato per la gamma di temperature di -18°C, mentre **"II"** è utilizzato per la gamma di temperature di +5°C

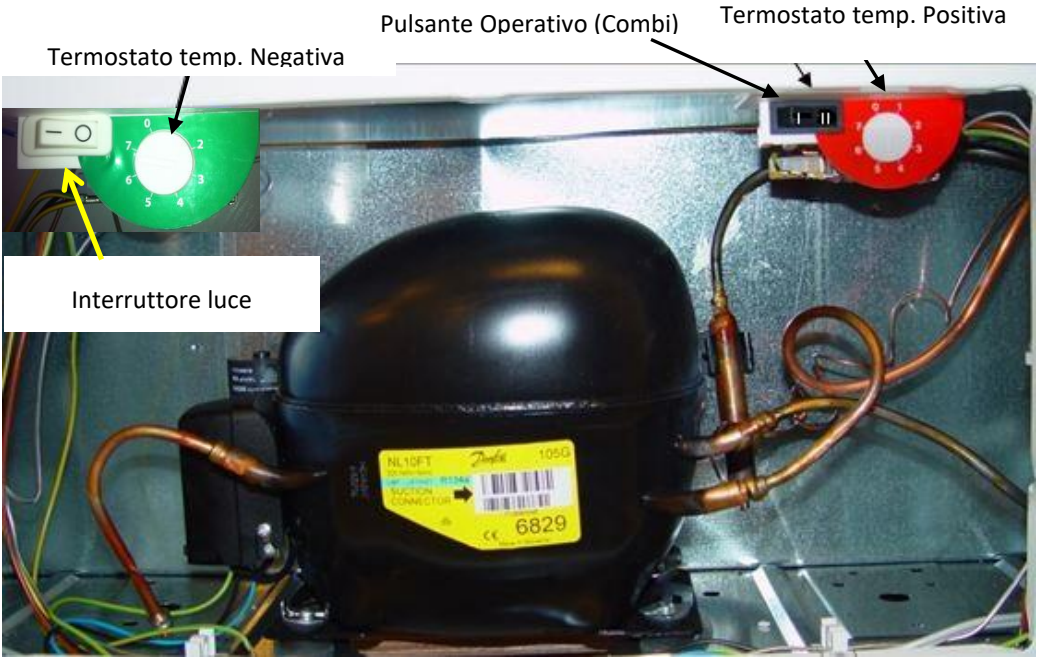

6.2 Riempimento

nserire i prodotti congelati nella macchina. Ricordare che questi prodotti devono essere almeno a -20°C. I prodotti non devono essere posizionati sopra la linea segnata all'interno della macchina, vedere la Figura 4; altrimenti, non è possibile mantenere i prodotti alla temperatura prevista dalla macchina (-18°C).

Figura 4 – Linea di carico

6.2.1 Avvio e Spegnimento della Macchina

Se la macchina viene messa fuori servizio per un periodo prolungato, è necessario seguire le istruzioni di stoccaggio, vedere la sezione Condizioni Ambientali per la Conservazione.

7 Ispezione, Test e Manutenzione

Il personale addetto alle riparazioni e alla manutenzione deve, prima di iniziare i lavori, ricevere istruzioni sui pericoli nascosti, come i rischi elettrici e i punti di schiacciamento.

Prima di iniziare la riparazione, la manutenzione, ecc., i sistemi pressurizzati della macchina devono essere scollegati e depressurizzati, l'alimentazione elettrica deve essere spenta e la spina deve essere rimossa. Ciò previene avvii accidentali e il contatto con parti sotto tensione.

In situazioni operative in cui il personale ha smontato parti della macchina, maneggiando parti di ricambio o attrezzi, questi individui devono essere istruiti ad esercitare particolare cautela nei confronti di, tra le altre cose, parti in movimento.

	Pericolo di rilascio di idrocarburi!
	Gli idrocarburi sono infiammabili e possono provocare un incendio incontrollato se entrano in contatto con una fonte di accensione.

Il personale addetto alla manutenzione che si occupa della manutenzione, dello svuotamento e/o del rabbocco degli idrocarburi deve essere a conoscenza dei pericoli associati.

Il personale dovrebbe anche essere informato sulle condizioni relative alla ventilazione, alla circolazione dell’aria, ecc.

	Attrezzature di protezione nell'utilizzo di idrocarburi
	Utilizzare l'equipaggiamento di protezione individuale come descritto nella scheda di sicurezza del refrigerante utilizzato, vedi allegato.
	Nessuna fiamma libera Non è permesso l'uso di fiamme libere e fumare intorno alla macchina perché gli idrocarburi sono infiammabili e vengono utilizzati come refrigerante nella macchina.

7.1 Sostanze utilizzate, proprietà

La macchina contiene uno dei seguenti idrocarburi:

- R290 (Propano)
- R600A (Isobutano)

7.2 Esecuzione sicura delle operazioni di manutenzione

Le seguenti precauzioni si applicano alla macchina:

- Portare illuminazione aggiuntiva durante la manutenzione, laddove necessario, per stabilire condizioni di lavoro sicure.
- Stabilire ambienti di lavoro sicuri dove necessario (ad esempio, segnaletica, recinzioni, ecc.)
- Acquisire una panoramica dei processi di connessione e disconnessione della macchina prima dell'inizio della manutenzione.
- Essere a conoscenza e rispettare le attività prescritte di impostazione, servizio e ispezione, incluse le informazioni sulla sostituzione dei pezzi.

7.2.1 Equipaggiamento di protezione individuale

L'equipaggiamento di protezione individuale appropriato deve essere utilizzato in base al compito di manutenzione previsto. Per questo, le istruzioni per l'equipaggiamento di protezione individuale nella sezione Sicurezza devono essere seguite, così come l'equipaggiamento di protezione richiesto quando si utilizzano strumenti, attrezzature ausiliarie, ecc.

Le istruzioni generali per l'equipaggiamento di protezione individuale sono le seguenti:

	Scarpe antinfortunistiche Indossa scarpe antinfortunistiche nelle aree dove c'è il rischio di caduta di oggetti e dove i piedi sono generalmente a rischio.
	Occhiali di sicurezza Indossa gli occhiali di sicurezza durante la manutenzione e la pulizia della macchina, e dove gli occhi sono esposti a rischio.

7.2.2 Sollevamento e movimentazione di parti delle macchine

Per le operazioni di sollevamento, devono essere utilizzate attrezzature di sollevamento approvate, come gru e paranchi, catene o cinghie, durante la movimentazione di parti o componenti delle macchine oltre i 25 kg.

7.3 Controllo dell'Energia

7.3.1 Disconnessione e Blocco

	Rischio di avviamento accidentale
	Situazioni pericolose possono sorgere da attivazioni inaspettate o non intenzionali dell'alimentazione elettrica mentre le persone stanno lavorando su macchinari. Questo può causare infortuni gravi o morte.

Prima di accedere alle parti pericolose ai fini della riparazione o della manutenzione, l'alimentazione elettrica deve essere disconnessa. Se si deve lavorare sulle parti elettriche, è necessario stabilire (misurare) una condizione di assenza di tensione prima dell'inizio dei lavori.

	Disconnessione dell'Alimentazione Elettrica
	Prima di iniziare riparazioni, manutenzione, ecc., le fonti di energia devono essere disconnesse. 1. Spegnere la macchina. 2. Scollegare l'alimentazione elettrica tirando fuori la spina dalla presa.
	Ritenzione dell'Alimentazione Elettrica
	Se non è possibile mantenere una panoramica dell'intera macchina e della sua spina durante, ad esempio, la manutenzione, la macchina deve essere protetta contro il riavvio accidentale utilizzando un dispositivo di bloccaggio.

7.4 Ispezione, Verifica e Manutenzione della Macchina e dei Suoi Componenti

Se la macchina non congela, dovrebbero essere controllati i seguenti elementi prima di chiamare un tecnico di assistenza:

- La macchina è collegata all'alimentazione?
- Capacità di congelamento insufficiente
  - Gli articoli inseriti nella macchina erano sufficientemente freddi?
  - La griglia di ventilazione è stata pulita?

- La macchina è posizionata correttamente rispetto allo spazio libero intorno ad essa?
- Il termostato è impostato correttamente?

- Se quanto sopra non risolvesse il problema, si dovrebbe contattare il fornitore.

Se il cavo di alimentazione è danneggiato, deve essere sostituito dal produttore, da un partner di assistenza o da un'altra persona similmente qualificata, per evitare pericoli.

	Attenzione!
	Rischio di scossa elettrica! Potrebbe verificarsi un passaggio alla struttura se i cavi elettrici sono danneggiati.

Prima di mettere in funzione la macchina, si dovrebbero considerare le seguenti precauzioni generali:

- I cavi elettrici e le loro guaine devono essere integri e non danneggiati.
- Sia presente l’alimentazione elettrica necessaria.

Componente/Parte della macchina:	Frequenza:	Come:	Accettare / non accettare:	Agire:	I/A/M I = Ispezione A = Prova M = Misurazione
Ispezione, prova e manutenzione pertinenti alla sicurezza. Tutte le ispezioni, prove e manutenzioni rilevanti per la sicurezza devono essere incluse direttamente nello schema dalle istruzioni originali per l'uso.					
Simboli e pittogrammi di sicurezza	Annuale	Ispezionare le marcature sulla macchina in base alla loro posizione come indicato nella sezione Posizionamento dei Simboli di Sicurezza.	I simboli devono essere chiari, intatti e leggibili.	Se le marcature sono mancanti, danneggiate o illeggibili, devono essere sostituite con delle nuove.	I
Elettrico: Ispezione generale, prova e manutenzione					
Cavi e involucri elettrici	Annuale	Ispezione visiva dei cavi, dei dispositivi di sollievo da tensione, dei condotti e degli involucri.	Isolamento/involucri danneggiati per attrezzature elettriche.	Se vi è un difetto nell'isolamento, il cavo o il condotto deve essere sostituito mentre la macchina è scollegata dall'alimentazione. Dopo lo smontaggio o la manutenzione, i collegamenti di messa a terra equipotenziale devono essere reinstallati.	I

Componente/Parte della macchina:	Frequenza:	Come:	Accettare / non accettare:	Agire:	I/A/M I = Ispezione A = Prova M = Misurazione
Ispezione, prova e manutenzione pertinenti alla sicurezza. Tutte le ispezioni, prove e manutenzioni rilevanti per la sicurezza devono essere incluse direttamente nello schema dalle istruzioni originali per l'uso.					
Etichettatura	Annuale	Ispezione Visiva	Etichettatura mancante o danneggiata/illeggibile/sbiadita.	L'etichettatura deve essere sostituita/ripristinata in conformità con la Documentazione elettrica.	
Meccanico: Ispezione, prova e manutenzione					
Schermi fissi	Annuale	Ispezione Visiva Eseguire un controllo del fissaggio dello schermo con l'alimentazione della macchina scollegata. Verificare che lo schermo sia montato correttamente e sia intatto.	Schermatura Mancante/Difettosa/Allentata/Deformata o Fissaggi Allentati Allegato Mancante (ad esempio, cerniera) Verificare che lo schermo non sia stato modificato e che sia posizionato come previsto dal produttore.	La macchina è dismessa e la schermatura è ripristinata.	I/A

	Attenzione
	Le ispezioni, i test e le manutenzioni completate devono essere registrate! (ad esempio, in un registro). Il documento deve essere facilmente accessibile e situato in un luogo noto a tutti gli utilizzatori della macchina.

7.5 Ricambi/Accessori

Contatta il fornitore/rivenditore.

8.1.1 Interruzione, sganciamento o isolamento dell'energia

	Interruzione dell'alimentazione elettrica
	La spina viene scollegata prima di iniziare i lavori di pulizia. Consultare la sezione su Interruzione e Blocco.

8.1.2 Procedure di Pulizia - Pulizia Generale

La pulizia deve essere effettuata secondo necessità per garantire che la macchina operi in modo ottimale e con un consumo energetico minimo. Se la macchina è situata in un'area esposta, si accumulerà molto sporco sulle griglie di ventilazione e nel vano del compressore. Questo sporco deve essere rimosso. Se non viene rimosso, c'è il rischio che la macchina non funzioni e non produca freddo. Allo stesso modo, il compressore può danneggiarsi. In questi casi, la garanzia non si applica.

	Interruzione dell'alimentazione elettrica
	Ricordarsi di scollegare l'alimentazione della macchina prima di iniziare le operazioni di pulizia. Consultare la sezione su Interruzione e Blocco.

La pulizia del vano del compressore va effettuata con un’aspirapolvere, senza toccare le installazioni presenti nel vano del compressore, vedi Figura 5. Il resto della pulizia va effettuato con un detergente delicato. Non devono essere utilizzati detergenti contenenti soda poiché danneggiano il contenitore interno.

Figura 5 – Pulizia della sala dei compressori

8.1.2.1 Attrezzature di Protezione Personale

	Attrezzature di Protezione Personale Durante l'Uso di Detergenti
	Utilizzare le attrezzature di protezione personale come descritto nella scheda di sicurezza del detergente utilizzato.

Le attrezzature di protezione personale devono essere utilizzate in conformità con le schede tecniche di prodotto/schede di sicurezza dei singoli prodotti in connessione con:

- Pulizia generale.
- Manipolazione/utilizzo di sostanze chimiche.

8.1.3 Procedimenti di Pulizia - Scongelamento

Per garantire che il congelatore funzioni in modo ottimale e con il minimo consumo energetico, dovrebbe essere scongelato quando si forma uno strato di ghiaccio spesso circa 2 mm sui lati. Lo scongelamento dovrebbe essere eseguito con una spatola di plastica. È importante non utilizzare materiali che potrebbero danneggiare il contenitore interno.

La formazione di brina nella macchina è determinata dall'umidità dell'aria e dall'uso della macchina. Durante la pulizia, l'acqua di fusione può essere scaricata attraverso il drenaggio dell'acqua di fusione situato sulla parte frontale della macchina, vedi Figura 6.

Figura 6 – Scarico per l'uscita dell'acqua di fusione

Ricordarsi di chiudere il drenaggio dell'acqua di fusione dopo la pulizia.

8.1.4 Procedure di Pulizia Extra - FOCUS

Per garantire l'igiene nel congelatore FOCUS, è necessario che le guide scorrevoli per i vetri vengano pulite regolarmente. Questa pulizia deve essere effettuata usando un’aspirapolvere e un Cotton Fioc inumidito con un detergente neutro. Non devono essere utilizzati detergenti a base di soda perché possono danneggiare il contenitore interno.

9 Smontaggio, Rimozione dall'Operatività e Rottamazione

9.1 Scollegamento, Alleggerimento o Isolamento delle Fonti di Energia

	Interruzione dell'Alimentazione Energetica
	L'interruttore generale di isolamento viene impostato in posizione spenta e bloccato prima dell'inizio dello smontaggio. Vedi la sezione Interruzione e blocco

9.2 Misure speciali di riduzione del rischio

La macchina viene smontata, suddivisa e smaltita in categorie secondo le necessità imposte dai requisiti ambientali applicabili al momento della dismissione.

Il prodotto è soggetto alla Direttiva 2012/19/EU sui rifiuti di apparecchiature elettriche ed elettroniche (WEEE).

Il prodotto non deve essere smaltito insieme ai rifiuti domestici non differenziati. Utilizzare i punti di raccolta WEEE locali per lo smaltimento di questo prodotto, assicurandosi di rispettare tutte le normative pertinenti.

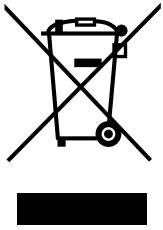

9.3 Equipaggiamento di Protezione Personale

L'uso di equipaggiamento di protezione appropriato è necessario in base alla valutazione del lavoro fatta prima dello smontaggio, così come l'uso di attrezzature protettive richieste quando si utilizzano strumenti, attrezzature ausiliarie, ecc.

Le istruzioni generali per l'equipaggiamento di protezione personale sono le seguenti:

	Protezione della testa Utilizzare la protezione per la testa in luoghi dove esiste il rischio di caduta di oggetti e la testa è generalmente esposta.
	Scarpe antinfortunistiche Utilizzare calzature di sicurezza dove c'è il rischio di caduta di oggetti e i piedi sono generalmente esposti.
	Guanti di sicurezza Utilizzare guanti di sicurezza durante lo smontaggio della macchina e dove le mani sono esposte a rischio.

9.4 Sequenza o calendario temporale per le operazioni di dismissione

Il proprietario deve adottare misure per ridurre la quantità di rifiuti, in particolare attraverso l'uso di tecnologie e prodotti ecocompatibili che possono essere riciclati e riutilizzati.

9.5 Smantellamento

Prima dello smantellamento della macchina, deve essere preparato un piano completo per il processo di smantellamento. Questo piano dovrebbe includere una valutazione dei rischi per il lavoro così come per lo smaltimento delle macchine e delle parti delle macchine. La valutazione del rischio dovrebbe coprire i seguenti aspetti:

- Scollegare le fonti di alimentazione.
- Rischi nascosti (ad es., energia potenziale immagazzinata)
- Sequenza dei passi di smantellamento.
- Mezzi adatti (stabilizzazione, sollevamento/gru/camion).
- Divisione delle parti della macchina.
- Smaltimento/riciclaggio appropriato.

Il piano e la valutazione del rischio devono essere preparati in conformità con i regolamenti in vigore al momento dello smantellamento.

Prima di iniziare lo smantellamento, deve essere verificato lo stato di de-energizzazione utilizzando apparecchiature di misura appropriate.

Durante lo smantellamento, devono essere utilizzati i punti di sollevamento e di attacco specificati della macchina. Fare riferimento alla sezione Trasporto, Maneggiamento e Stoccaggio.

9.6 Smaltimento, Demolizione e Riciclaggio

È responsabilità del proprietario assicurarsi che i rifiuti vengano smaltiti e riciclati correttamente.

Durante lo smaltimento dei materiali, deve essere effettuata un'attenta selezione:

- Materiali: la struttura della macchina e tutti i componenti meccanici delle piante e delle macchine sono fatti di acciaio, metallo leggero e plastica. Questi materiali devono essere consegnati per il riciclaggio. Questo vale anche per i materiali non metallici, i materiali compositi e i materiali di consumo.
- Sostanze problematiche come batterie, accumulatori, cavi, rifiuti elettronici e schede elettroniche devono essere consegnati a siti che accettano questo tipo di rifiuti.

- Fluidi drenati: come refrigeranti, oli e grassi devono anch'essi essere consegnati a siti che accettano questo tipo di rifiuti.

Quando si smaltiscono rifiuti e parti usate, si deve sempre rispettare la normativa nazionale e regionale applicabile in materia di salute, sicurezza e ambiente.

10 Documenti e Disegni

10.1 Copia della Dichiarazione di Conformità CE

EU Declaration of Conformity (DoC)

CE

Declaration number:	Konform 02 udg. 21
Manufacture:	Elcold Frysere Hobro ApS Løgstørvej 81, Hørby, DK-9500 Hobro

Declare that the following products:
CVG22, CVG35, CVG45, CVG53, CVG61,
CVG22 Combi, CVG35 Combi, CVG45 Combi, CVG53 Combi, CVG61 Combi,
CVGT22, CVGT35, CVGT45, CVGT53, CVGT61,
EL22, EL35, EL45, EL53, EL59, EL61, EL71,
FCF305, FCF405, FCF505, FCF605
LHF460, LHF540, LHF620
Focus 73, Focus 106, Focus 131, Focus 151, Focus 171,
Focus 73 Combi, Focus 106 Combi, Focus 131 Combi, Focus 151 Combi, Focus 171 Combi,
UNI 11, UNI 21, UNI 31, UNI 41, UNI 51,
UNI-S 11, UNI-S 21, UNI-S 31,
GLE10, GLE20, GLE30, GLE40, GLE50,
E11 MOBILUX, E21 MOBILUX.
NOVA22, NOVA35, NOVA45, NOVA53, NOVA61.
CUBE22, CUBE35, CUBE45, CUBE53, CUBE61.
NOVA22 Combi, NOVA35 Combi, NOVA45 Combi, NOVA53 Combi, NOVA61 Combi.
CUBE22 Combi, CUBE35 Combi, CUBE45 Combi, CUBE53 Combi, CUBE61 Combi.

As delivered, the object of declaration described above is in conformity with the requirements of the following documents:

2014/30/EU (Electromagnetic Compatibility)

EN 55014-1:2017 – Electromagnetic compatibility - Requirements for household appliances, electric tools and similar apparatus - Part 1: Emission
EN 55014-1:2017/A11:2020 – Electromagnetic compatibility - Requirements for household appliances, electric tools and similar apparatus - Part 1: Emission
EN 61000-3-3:2013 – Electromagnetic compatibility (EMC) - Part 3-3: Limits - Limitation of voltage changes, voltage fluctuations and flicker in public low-voltage supply systems, for equipment with rated current ≤ 16 A per phase and not subject to conditional connection
EN 61000-3-3:2013/A1:2019 – Electromagnetic compatibility (EMC) - Part 3-3: Limits - Limitation of voltage changes, voltage fluctuations and flicker in public low-voltage supply systems, for equipment with rated current ≤ 16 A per phase and not subject to conditional connection
EN 61000-3-3:2013/A2:2021– Electromagnetic compatibility (EMC) - Part 3-3: Limits - Limitation of voltage changes, voltage fluctuations and flicker in public low-voltage supply systems, for equipment with rated current ≤ 16 A per phase and not subject to conditional connection
EN 61000-3-3:2013/A2:2021/AC:2022 – Electromagnetic compatibility (EMC) - Part 3-3: Limits - Limitation of voltage changes, voltage fluctuations and flicker in public low-voltage supply systems, for equipment with rated current ≤ 16 A per phase and not subject to conditional connection

2014/35/EU (Low voltage Directive)

EN 60335-1:2012 – Household and similar electrical appliances - Safety - Part 1: General requirements
EN 60335-1:2012/AC:2014 – Household and similar electrical appliances - Safety - Part 1: General requirements
EN 60335-1:2012/A11:2014 – Household and similar electrical appliances - Safety - Part 1: General requirements
EN 60335-1:2012/A13:2017 – Household and similar electrical appliances - Safety - Part 1: General requirements
EN 60335-1:2012/A1:2019 – Household and similar electrical appliances - Safety - Part 1: General requirements
EN 60335-1:2012/A14:2019 – Household and similar electrical appliances - Safety - Part 1: General requirements

Page **1** of **2**

EN 60335-1:2012/A2:2019 – Household and similar electrical appliances - Safety - Part 1: General requirements
EN 60335-1:2012/A15:2021 – Household and similar electrical appliances - Safety - Part 1: General requirements

EU 517/2014 (F-Gas regulation)

2009/125/EC Framework for the setting of ecodesign requirements for energy-related products

EN ISO 22043:2020 – Ice-cream freezers — Classification, requirements and test conditions

EU 2017/1369 Setting a framework for energy labelling

2006/42/EC (Machinery Directive)

EN 60335-1:2012 – Household and similar electrical appliances - Safety - Part 1: General requirements
EN 60335-1:2012/AC:2014 – Household and similar electrical appliances - Safety - Part 1: General requirements
EN 60335-1:2012/A11:2014 – Household and similar electrical appliances - Safety - Part 1: General requirements
EN 60335-1:2012/A13:2017 – Household and similar electrical appliances - Safety - Part 1: General requirements
EN 60335-1:2012/A1:2019 – Household and similar electrical appliances - Safety - Part 1: General requirements
EN 60335-1:2012/A14:2019 – Household and similar electrical appliances - Safety - Part 1: General requirements
EN 60335-1:2012/A2:2019 – Household and similar electrical appliances - Safety - Part 1: General requirements
EN 60335-1:2012/A15:2021 – Household and similar electrical appliances - Safety - Part 1: General requirements
EN 60335-2-89:2010 – Household and similar electrical appliances - Safety - Part 2-89: Particular requirements for commercial refrigerating appliances with an incorporated or remote refrigerant condensing unit or compressor
EN 60335-2-89:2010/A1:2016 – Household and similar electrical appliances - Safety - Part 2-89: Particular requirements for commercial refrigerating appliances with an incorporated or remote refrigerant condensing unit or compressor
EN 60335-2-89:2010/A2:2017 – Household and similar electrical appliances - Safety - Part 2-89: Particular requirements for commercial refrigerating appliances with an incorporated or remote refrigerant condensing unit or compressor
EN 378-2:2016 – Refrigerating systems and heat pumps - Safety and environmental requirements - Part 2: Design, construction, testing, marking and documentation
ISO 5149-2:2014 – Refrigerating systems and heat pumps — Safety and environmental requirements — Part 2: Design, construction, testing, marking and documentation
ISO 5149-2:2014/AMD 1:2020 – Refrigerating systems and heat pumps — Safety and environmental requirements — Part 2: Design, construction, testing, marking and documentation

1907/2006/EC Chemical substances (REACH)

2011/65/EU Restriction of the use of certain hazardous substances (RoHS)

EN IEC 63000:2018 – Technical documentation for the assessment of electrical and electronic products with respect to the restriction of hazardous substances

2014/68/EU Pressure Equipment (PED)

EN 378-2:2016 – Refrigerating systems and heat pumps - Safety and environmental requirements - Part 2: Design, construction, testing, marking and documentation

This declaration of conformity is issued under the exclusive responsibility of the manufacturer

Elcold Frysere Hobro ApS
Asger Staunstrup, 09/11/2023
CEO

Elcold Frysere Hobro ApS
Finn Moltke Jensen, 09/11/2023
Product Director

Page **2** of **2**

10.2 Schema elettrico

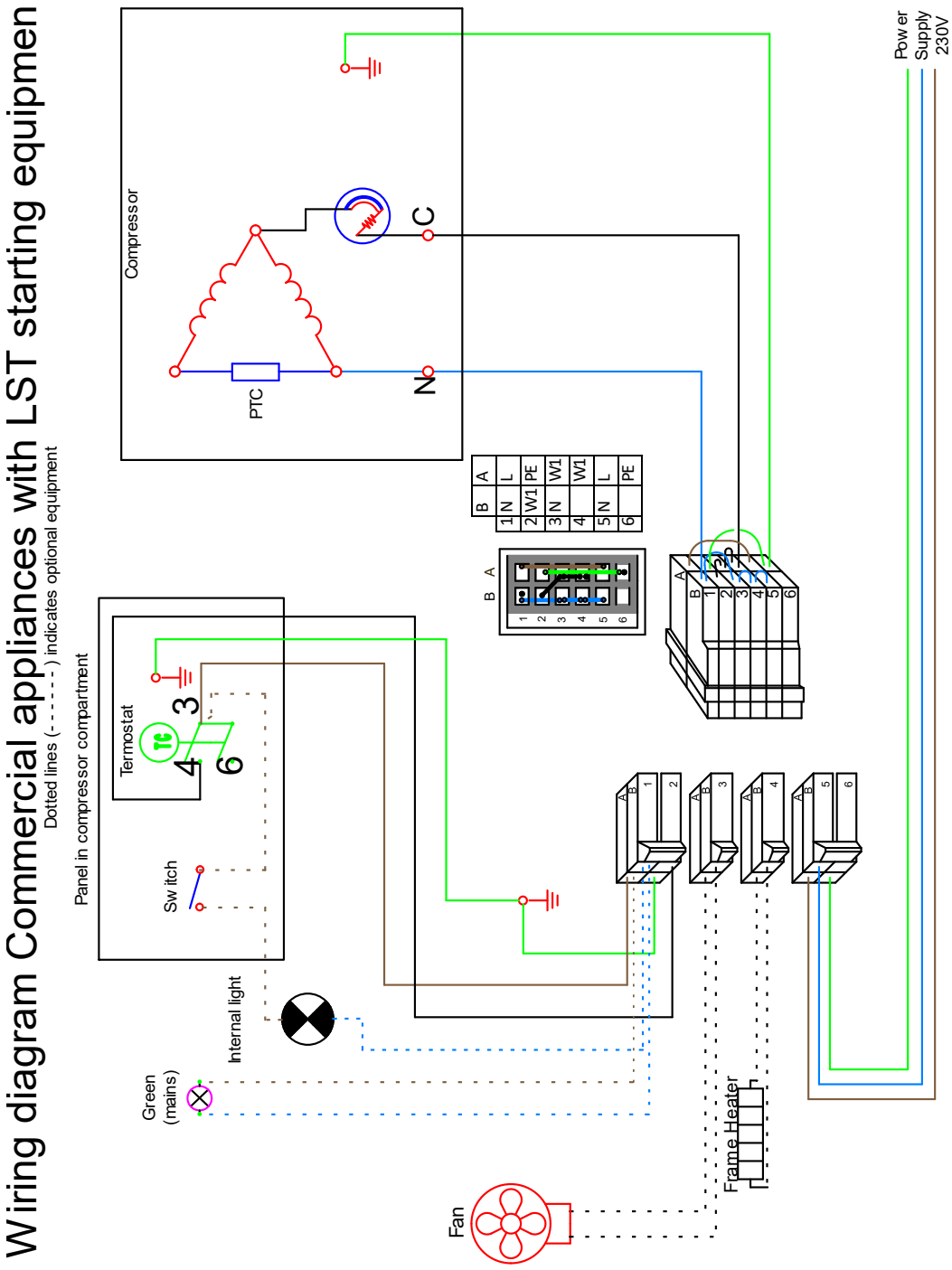

11 Appendice

11.1 Elenco dei pezzi di ricambio

11.1.1 CUBE

ITEM NO.	DESCRIPTION	CUBE 22	CUBE 35	CUBE 45	CUBE 53	CUBE 61
COPERCHIO SCORREVOLE						
1	COPERCHIO SUPERIORE	8011.0112	8011.0212	8011.0312	8011.0412	8011.0512
2	COPERCHIO INFERIORE	8011.0113	8011.0213	8011.0313	8011.0413	8011.0513
3	MANIGLIA GRIGIA PER	82HÅND10				
4	MINI RUOTE SOTTO COPERCHIO (SET SU 1 COPERCHIO)	82PLASTD3 - 2pcs.				
		82PLASTD4 - 2 pcs.				
		82PLASTD5 - 4 pcs.				
5	TASSELLI PER SERRATURA (6 PZ)	82PLASTD6				
6	KIT SERRATURA COMPLETO	8100.0301				
7	PORTA SERRATURA NEL VETRO SUPERIORE	82PLASTD31				
VANO MOTORE						
8	COMPRESSORE 230V 50HZ R290	82EMC3117U	82EMC3121U	82EMC3125U	82EMC3134U	82EMC3140U
ALTRO						
9	TAPPO PER SCA-RICO ESTERNO	82E1HU				
10	TERMOMETRO DI-GITALE	82FTERMOMETB2				

ITEM NO.	DESCRIPTION	CUBE 22	CUBE 35	CUBE 45	CUBE 53	CUBE 61
11	PANNELLO TER-MOSTATO	82E35H				
12	TERMOSTATO R290	82TERMOSTAT11				
13	GRIGLIA PER VANO MOTORE	82SP1417				
14	KIT RUOTE 4 PZ	8100.0200				
14	RUOTE 2 PEZZI CON, 2 PEZZI SENZA FRENO	8100.0202				
15	VENTILATORE 110 - 240V	--		82BLAES9		
16	FILTRO ESSICCATORE	82FILTER6XH9				
17	GRIGLIA DI VEN-TILAZIONE FRON-TALE	82PLASTMFP13,15				

11.1.2 NOVA

ITEM NO.	DESCRIPTION	NOVA 22	NOVA 35	NOVA 45	NOVA 53	NOVA 61
COPERCHIO IN VETRO SCORREVOLE						
1	COPERCHIO SUPERIORE	8014.0104	8014.0204	8014.0304	8014.0404	8014.0504
2	COPERCHIO INFERIORE	8014.0105	8014.0205	8014.0305	8014.0405	8014.0505
3	MANIGLIA GRIGIA PER COPERCHIO	82HÅND10				
4	MINI RUOTE SOTTO COPERCHIO (SET SU 1 COPERCHIO)	82PLASTD3 - 2pcs.				
		82PLASTD4 - 2 pcs.				
		82PLASTD5 - 4 pcs.				

ITEM NO.	DESCRIPTION	NOVA 22	NOVA 35	NOVA 45	NOVA 53	NOVA 61
5	TASSELLI PER SERRATURA (6 PZ)	82PLASTD6				
6	KIT SERRATURA COMPLETO	8100.0303				
7	PORTA SERRATURA NEL VETRO SUPERIORE	82PLASTD33				
VANO MOTORE						
8	COMPRESSORE 230V 50HZ R290	82EMC3117U	82EMC3121U	82EMC3125U	82EMC3134U	82EMC3140U
ALTRO						
9	TAPPO PER SCARICO ESTERNO	82E1HU				
10	TERMOMETRO DIGITALE	82FTERMOMETB2				
11	PANNELLO TERMOSTATO	82E35H				
12	TERMOSTATO R290	82TERMOSTAT11				
13	GRIGLIA PER VANO MOTORE	82SP1417				
14	KIT RUOTE 4 PZ	8100.0200				
14	RUOTE 2 PEZZI CON, 2 PEZZI SENZA FRENO	8100.0202				
15	VENTILATORE 110 - 240V	--		82BLAES9		
16	FILTRO ESSICCATORE	82FILTER6XH9				
17	GRIGLIA DI VENTILAZIONE FRONTALE	82PLASTMFP13,15				
LUCE INTERNA						

ITEM NO.	DESCRIPTION	NOVA 22	NOVA 35	NOVA 45	NOVA 53	NOVA 61
1	LUCI A LED	82LED21	82LED16	82LED17	82LED18	82LED19
2	COPERTURA DELLA LUCE	82P-PROFIL02				
3	ALIMENTATORE 115/230V	82PSU3				

11.1.3 FOCUS

ITEM NO.	DESCRIPTION	FOCUS 73	FOCUS 106	FOCUS 131	FOCUS 151	FOCUS 171
COPERCHIO IN VETRO SCORREVOLE						
1	SET COMPLETO DI COPERCHI IN VETRO (ROSSO)	82GLASF073-S1	82GLASF106-S1	82GLASF131-S1	82GLASF151-S1	82GLASF171-S1
1	SET COMPLETO DI COPERCHI IN VETRO (BLU)	82GLASF073-S1	82GLASF106-S1	82GLASF131-S1	82GLASF151-S1	82GLASF171-S1
1	COMPLETE SET DI COPERCHI IN VETRO (GRIGIO)	82GLASF073-S1	82GLASF106-S1	82GLASF131-S1	82GLASF151-S1	82GLASF171-S1
2	IMPUGNATURA, AUTOADESIVA (ROSSA))	82HÅND1				
2	MANIGLIA, AUTOA-DESIVA (BLU)	82HÅND2				
2	IMPUGNATURA, AUTOADESIVA (GRIGIA)	82HÅND3				
3	STRISCE PARASPIFFERI IN PILE (2 PZ)	82GLASTAETNING1				
4	BINARIO IN PLASTICA DAVANTI	82FORK10	82FORK11	82FORK12	82FORK13	82FORK14
5	BINARIO IN PLAS-TICA SUL RETRO	82BAGK5	82BAGK6	82BAGK7	82BAGK8	82BAGK9

ITEM NO.	DESCRIPTION	FOCUS 73	FOCUS 106	FOCUS 131	FOCUS 151	FOCUS 171
6	PORTA SERRATURA NEL VETRO SUPERIORE	82PLASTD33				
7	KIT SERRATURA COMPLETO	8100.0303				
LUCE INTERNA						
8,9	LUCE INTERNA COMPLETA 115/230V	8100.0610	8100.0611	8100.0612	8100.0613	8100.0614
8	LUCI A LED	82LED16	82LED17	82LED18	82LED19	82LED20
9	ALIMENTATORE 115V/60HZ + 230V/50HZ	82PSU3				
10	COPERTURA DELLA LUCE	9100.0625	9100.0626	9100.0627	9100.0628	9100.0629
VANO MOTORE						
11	COMPRESSORE 230V 50HZ R290	82EMC3117U	82EMC3121U	82EMC3125U	82EMC3134U	82EMC3140U
ALTRO						
12	TAPPO PER SCA-RICO ESTERNO	82E1HU				
13	TERMOMETRO DI-GITALE	82FTERMOMETB2				
14	TERMOSTATO R290	82TERMOSTAT11				
15	GRIGLIA PER VANO MOTORE - PLASTICA	82SP1417				
15	GRIGLIA PER VANO MOTORE - IN METALLO	82MHUSRIST				
16	FILTRO ESSICCA-TORE	82FILTER6XH9				
17	KIT RUOTE 4 PZ	8100.0200				

ITEM NO.	DESCRIPTION	FOCUS 73	FOCUS 106	FOCUS 131	FOCUS 151	FOCUS 171
17	RUOTE 2 PEZZI CON, 2 PEZZI SENZA FRENO	8100.0202				
18	VENTILATORE 110 - 240V	--		82BLAES9		
19	GRIGLIA DI VENTILAZIONE FRONTALE	82PLASTMFP15				

11.1.4 FOCUS V

ITEM NO.	DESCRIPTION	FOCUS 73 V	FOCUS 106 V	FOCUS 131 V
COPERCHIO SOLLEVABILE CON VETRO				
1	GLASS LID EXCL. CERNIERAS)	8016.0103	8016.0203	8016.0303
2	GUARNIZIONE PER COPERCHIO IN VETRO	TÆT073VG	TÆT106VG	TÆT131VG
3	CERNIERA 4.6	---	---	2 x 82HAENG46
3	CERNIERA 4.2	2 x 82HAENG42		---
VANO MOTORE				
4	COMPRESSORE 230V 50HZ R290	82EMC3117U	82EMC3121U	82EMC3125U
ALTRO				
5	TAPPO PER SCARICO ESTERNO	82E1HU		
6	GRIGLIA DI VENTILAZIONE FRONTALE	82PLASTMFP15		
7	TERMOMETRO DIGITALE	82FTERMOMETB2		
8	TERMOSTATO R290	82TERMOSTAT11		

ITEM NO.	DESCRIPTION	FOCUS 73 V	FOCUS 106 V	FOCUS 131 V
9	PANNELLO TERMOSTATO	82E35H		
10	GRIGLIA PER VANO COMPRESSORE	82SP1417		
11	FILTRO ESSICCATORE	82FILTER6XH9		
12	KIT RUOTE 4 PZ	8100.0200		
12	CASTORS 2 PCS WITH, 2 PCS W/O BRAKE	8100.0202		

11.1.5 CVG

11.1.6 CVG

ITEM NO.	DESCRIPTION	CVG 22	CVG 35	CVG 45	CVG 53	CVG 61
COPERCHIO SOLLEVABILE CON VETRO						
1	COPERCHIO IN VETRO CERNIERE ESCLUSE	8016.0100	8016.0201	8016.0301	8016.0400	8016.0500
2	IMPUGNATURA IN ALLUMINIO, ELOX	ALUHANDTAG				
3	GUARNIZIONE PER COPERCHIO IN VETRO	82TAET22VG	82TAET35VG	82TAET45VG	82TAET53VG	82TAET61VG
4	CERNIERA CMV NO 34	82HAENG42	---	82HAENG42	82HAENG00	82HAENG00
4	CERNIERA CMV NO 34	---	82HAENG49	82HAENG49	82HAENG46	82HAENG46
4	CERNIERA CMV NO 34	82HAENG49	82HAENG49	82HAENG49	82HAENG49	82HAENG49

ITEM NO.	DESCRIPTION	CVG 22	CVG 35	CVG 45	CVG 53	CVG 61
4	CERNIERA CMV NO 34	---	---	---	82HAENG49	82HAENG49
VANO MOTORE						
5	COMPRESSORE 230V 50HZ R290	82EMC3119U	82EMC3121U	82EMC3125U	82EMC3134U	82EMC3140U
ALTRO						
6	TAPPO PER SCARICO ESTERNO	82E1HU				
7	TERMOMETRO DIGITALE	82FTERMOMETB2				
8	PANNELLO TERMOSTATO	82E35H				
9	TERMOSTATO R290	82TERMOSTAT11				
10	GRIGLIA PER VANO MOTORE	82SP1417				
11	KIT RUOTE 4 PZ	8100.0200				
12	VENTILATORE 110 - 240V	--		82BLAES9		
13	GRIGLIA DI VENTILAZIONE FRONTALE	82PLASTMFP15				
14	FILTRO DI ESSICCAZIONE 6 MM	82FILTER6XH9				

11.1.7 EL

ITEM NO.	DESCRIPTION	EL 22	EL 35	EL 45	EL 53	EL 61	EL 71
COPERCHIO SOLIDO SOLLEVABILE							
1	MANIGLIA EL con SERRATURA	82EPCH					
2	CERNIERA 0.0	---	---	HÆNG00	HÆNG00	HÆNG00	---
2	CERNIERA 4.2	2 x 82HA-ENG42	---	---	---	---	---
2	CERNIERA 4.6	---	2 x 82HA-ENG46	2 x 82HA-ENG46	---	---	---
2	CERNIERA 4.9	---	---	---	2 x 82HA-ENG49	2 x 82HA-ENG49	2 x 82HA-ENG49
3	CERNIERA COPER-CHIO GRANDE	HAENGKAPHV-L					
4	CERNIERA COPER-CHIO PICCOLO	HAENGKAPHV-S					
5	PRESA LUCE	82E14220					
6	E 14 BULP	82FATNING					
7	COPERCHIO F/ LUCE COPERCHIO	82E15H					
8	COPERCHIO BIANCO con MANIGLIA	8010.0105	8010.0205	8010.0303	8010.0404	8010.0500	8010.0601
8	COPERCHIO IN AC-CIAIO INOX con MANIGLIA	8012.0106	8012.0206	8012.0306	8012.0406	8012.0506	8012.0700
VANO MOTORE							
17	COMPRESSORE 230V 50HZ R600A	82EMY80CLP			82NLE15KK.4		
18	CONDENSTORE DI AVVIAMENTO	82EMY80CLPKL			---		
19	RELÈ DI AVVIAMENTO	82EMY80CLPRE			82103N0016		

ITEM NO.	DESCRIPTION	EL 22	EL 35	EL 45	EL 53	EL 61	EL 71
PANNELLO DI CONTROLLO							
9	GRIGLIA DI VENTILAZIONE FRONTALE	82PLASTMFP08					
9	GRIGLIA DI VENTILAZIONE FRONTALE	82PLASTMFP05, 04					
10	LAMPADA VERDE ROTONDA	82LAMPGRO					
11	LAMPADA ROSSA ROTONDA	LAMPROD					
12	LAMPADA GIALLA ROTONDA	82LAMPGUL					
13	PULSANTE TERMOSTATO	82PLASTD32					
14	TERMOSTATO R 600A	82TERMOSTAT15					
25	TERMOMETRO DIGITALE	82FTERMOMETB2					
ALTRO							
21	GRILL F/VANO MOTORE	82SP1417					
20	FILTRO DI ESSICCAZIONE 6 MM	82FILTER6XH9					
22	VENTILATORE for 230V	82BLAES230HBT					
	CESTELLO EL	82KURVC150			---		
	CESTELLO EL 71	---			82KURVC200F		
15	TAPPO PER SCARICO ESTERNO	82E1HU					
24	PARTIZIONE	82SKILLERUM1			---		

ITEM NO.	DESCRIPTION	EL 22	EL 35	EL 45	EL 53	EL 61	EL 71
23	MODANATURA F/PARTIZIONE	82STYRLIST1+0			---		
16	PIEDE COMPLETO	82SP1412+82SP1413					

11.1.8 UNI

ITEM NO.	PCS	DESCRIPTION	UNI & UNI S				
			11	21	31	41	51
UNI & UNI S							
1	4	PIEDINO IN PLASTICA	82SP1412 82SP1413				
2	1	TAPPO PER SCARICO	82E1HU				
4	1	GRIGLIA DI VENTILAZIONE FRONTALE	82PLASTMFP13				
6	1	STAFFA PER VENTOLA	82BESLAGBL				
7	1	PRE-CONDENSATORE	82FORKONDL1				
9	1	FILTRO ESSICCATORE	82FILTER6XH9				
13	1	COPERTURA PER VANO MOTORE	82SP1417				
14	1	GRIGLIA QUADRATA	E51H				
15	1	SET RUOTE (2 CON FRENO)	8100.0202				
16	1	FERMACAVO	82E59AFLAST1				
17	1	SPINA CON DUE PIN					

ITEM NO.	PCS	DESCRIPTION	UNI & UNI S				
			11	21	31	41	51
18	1	SPINA CON QUATTRO PIN					
3	1	TERMOSTATO ELETTRONICO 230V INCL. SENSORE	82DIXELL30CH2				
5	1	VENTILATORE 230V	82BLAES230HBT				
8	1	COMPRESSORE 230V 50HZ, R290	82NEU2140 U	82NEU2155 U	82NEU2168U		82NT2180U
19	1	MULTIPLUG CON CAVO	82TSK0104		82TSK0102	TSK0101	82TSK0102
11	1	RELÈ DI AVVIAMENTO	82NEU2140 URE	82NEU2155 URE	82NEU2168URE		
12	1	CONDENSATORE DI AVVIAMENTO	82NEU2140 USK	82NEU2155 USK	82NEU2168USK		
	1	PROTEZIONE DEL MOTORE/ KLIXON	NEU2140UK L	NEU2155UK L	82NEU2168UKL		
20	1	COPERTURA	103N2009				
10	1	CAVO	103N1004				
COPERCHIO & ACCESSORI UNI							
1	1	COPERCHIO SENZA CERNIERE	8010.0100	8010.0200	8010.0302	8010.0402	8010.0502
2	1	CERNIERA SENZA MOLLA	---		82HAENG00		
3	1	KIT CERNIERE	2 X 82HAENG42		2 X 82HAENG46		2 X 82HAENG49
4	1	IMPUGNATURA IN PLASTICA CON SERRATURA	82EPCH				
UNI-S							
1	1	COPERCHIO IN VETRO	8014.0100	8014.0202	8014.0302	8014.0402	8014.0502

ITEM NO.	PCS	DESCRIPTION	UNI & UNI S				
			11	21	31	41	51
		SUPERIORE CON SERRATURA					
1	1	COPERCHIO IN VETRO CON SERRATURA	8014.0101	8014.0203	8014.0303	8014.0403	8014.0503
1	1	COPERCHIO CAL SUPERIORE CON SERRATURA	8014.0100	8011.0200	8011.0300	8011.0400	8011.0500
1	1	COPERCHIO CAL BASE CON SERRATURA	8014.0101	8011.0201	8011.0301	8011.0401	8011.0501
5	6	TASSELLI (SERRATURA SG4)	82SP1993				
6	1	KIT SERRATURA COMPLETO	82CYL1SG4				
6	2	CHIAVE	NØGLE2				
LUCE INTERNA							
1	1	LUCI A LED	82LED21	82LED16	82LED17	82LED17	82LED18
2	1	COPERTURA DELLA LUCE	82P-PROFIL02				
3	1	ALIMENTATORE 115/230V	82PSU3				

11.2 Disegni di assemblaggio e diagrammi

11.2.1 NOVA/CUBE

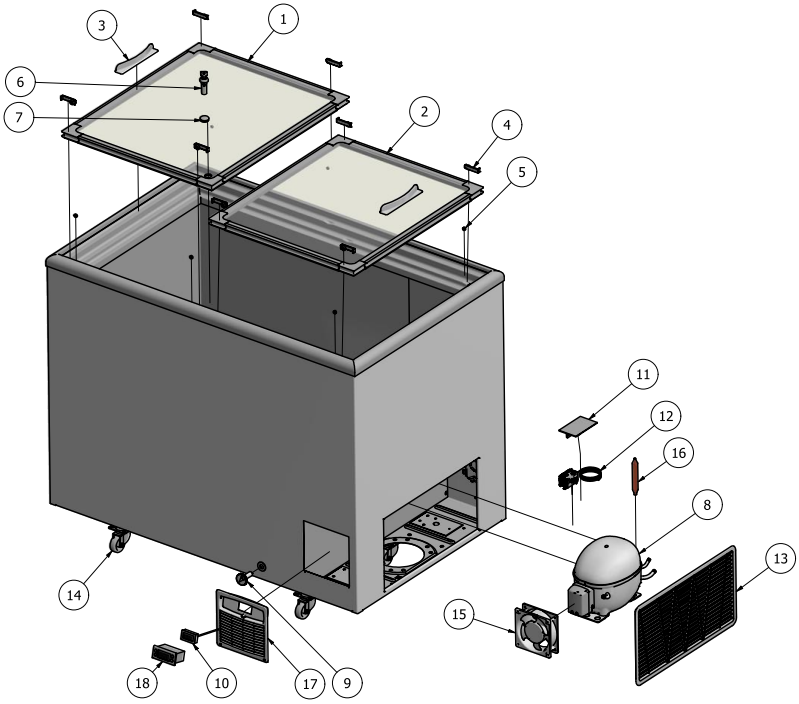

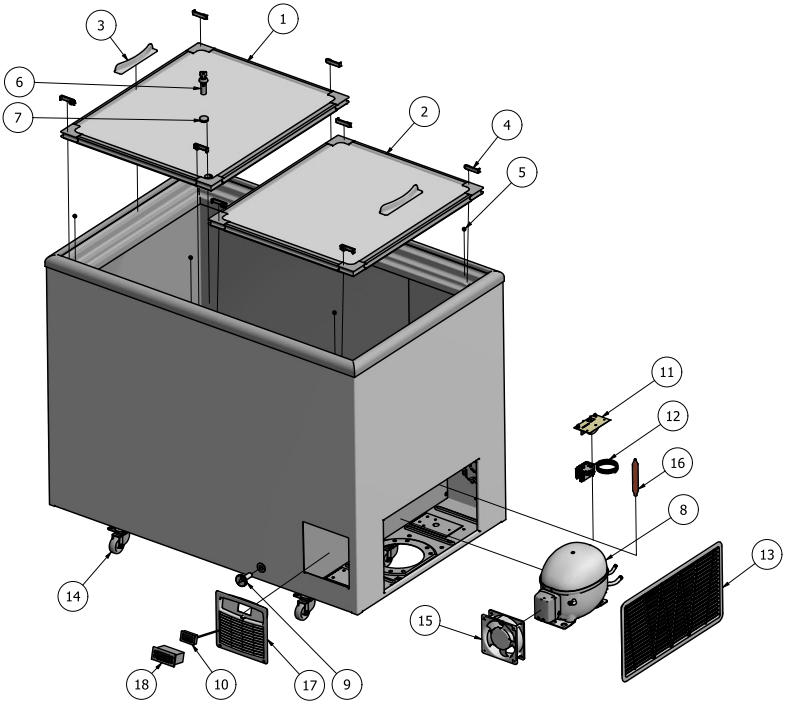

11.2.1.1 Luci interne NOVA

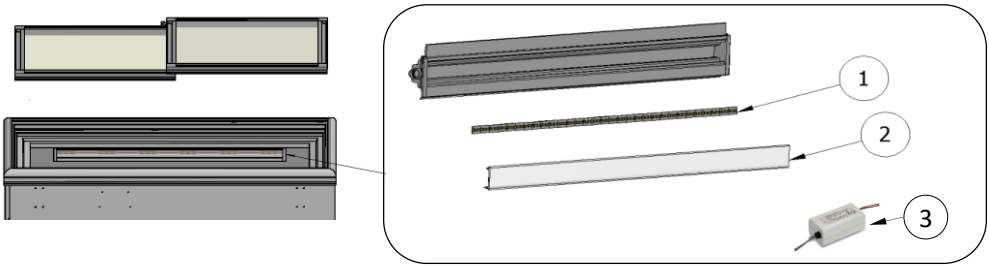

11.2.2 FOCUS, FOCUS V

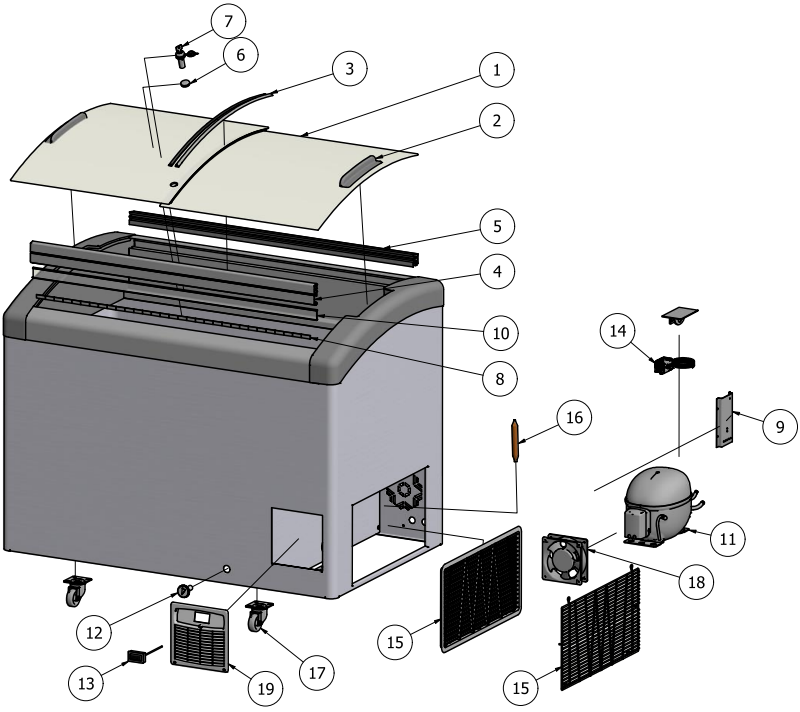

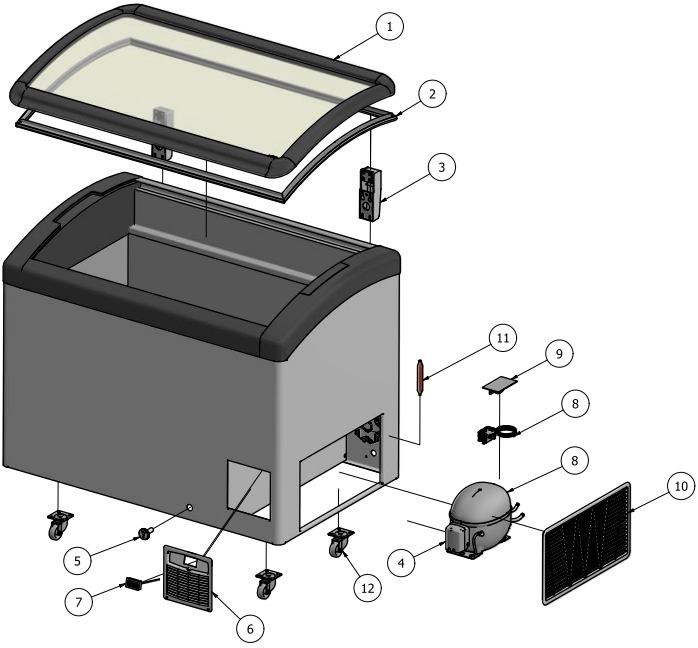

11.2.3 CVG

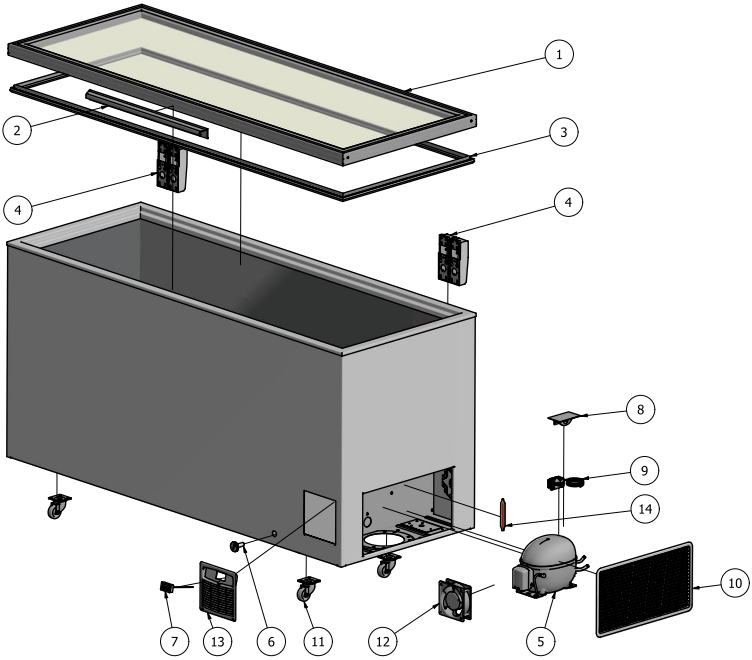

11.2.4 EL

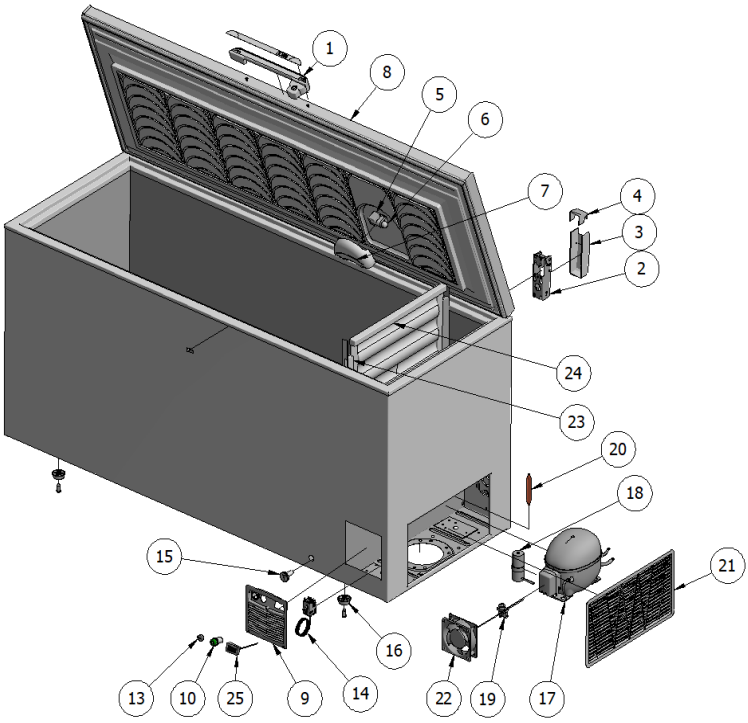

11.2.5 UNI (S)

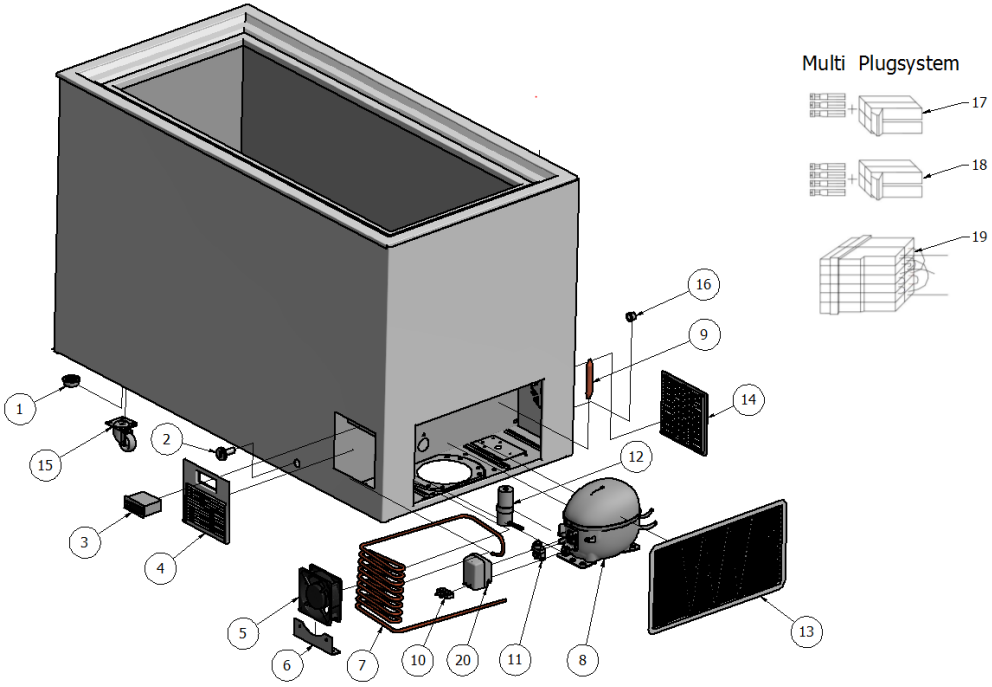

11.2.5.1 Coperchio for UNI

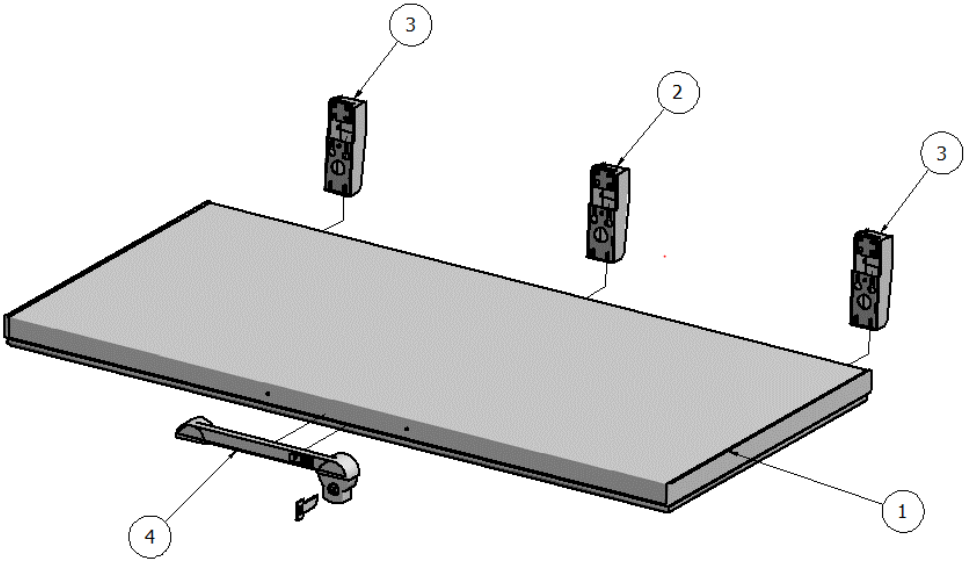

11.2.5.2 Coperchio for UNI-S

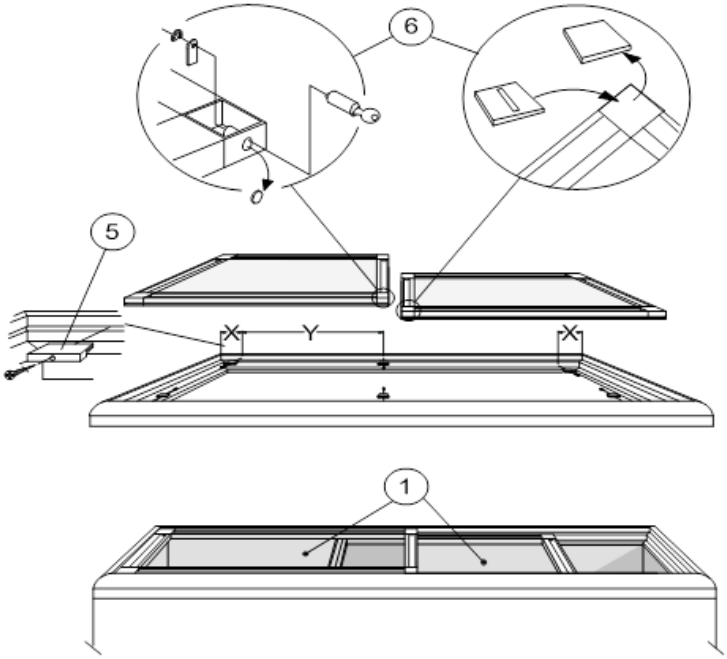

X = 100 mm

Y
- 22 = 165 mm
- 35 = 340 mm
- 45 = 460 mm
- 53 = 535 mm
- 51 = 645 mm

11.2.5.3 Luci interne UNI

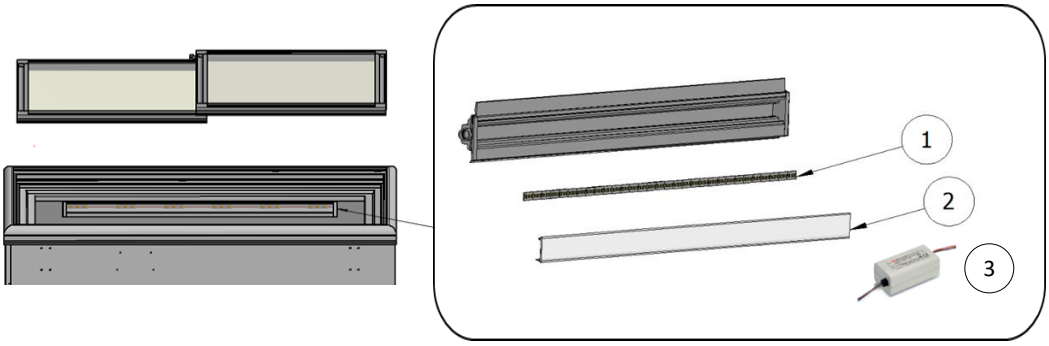

COMPANY WITH
MANAGEMENT SYSTEM
CERTIFIED BY DNV
ISO 9001 • ISO 14001

Elcold Frysere Hobro ApS Løgstørvej 81, Hørby DK-9500 Hobro Denmark

Tel. +45 96 57 22 22 elcold@elcold.com www.elcold.com

Udg. 2