ASKO
PROFESSIONAL

Lavanderia
Professionale
2023

ASKO Lavanderia professionale

Certificazioni	5
Introduzione	6
Settori d'impiego	12
Novità	16

Lavatrici

Caratteristiche	26
Gamma di modelli	37
Programmi	48
Durata dei programmi	50
Settori d'impiego	56
Accessori	58

Essiccatoi

Caratteristiche	62
Gamma di modelli	75
Programmi	88
Settori d'impiego	89
Specifiche dei programmi	90
Accessori	94

Specifiche tecniche

Specifiche tecniche	99
Disegni di installazione	108

La gamma ASKO Professional è la scelta perfetta quando si desiderano apparecchiature durevoli con un impatto ambientale minimo, senza compromessi sul risultato. Il design elegante permette ai nostri prodotti professionali di essere installati e integrati anche in aree sociali come saloni di bellezza e bar, e sono robusti per adattarsi a condizioni di lavoro difficili. Per **ASKO Professional**, funzionalità e design vanno sempre di pari passo, per assicurarvi un aiuto affidabile e flessibile.

Le apparecchiature ASKO Professional hanno un basso consumo energetico e facilitano le attività ripetitive nei servizi commerciali. Le prestazioni sono ineguagliabili: dagli asili nido, agli hotel, ai ristoranti, dai dentisti alle cliniche, fino agli ambienti offshore.

Certificazioni

CE

Il marchio CE indica che il prodotto è conforme agli standard di salute, sicurezza e protezione ambientale dell'Unione Europea. Tutte le apparecchiature **ASKO Professional** hanno il marchio CE.

ISO 14001

Il sistema di gestione ambientale di **ASKO Professional** è certificato ISO 14001, che definisce le linee guida per materiali, emissioni e rifiuti. Ogni anno viene effettuata una revisione completa del sistema di gestione.

ISO 9001

Il sistema di gestione della qualità di **ASKO Professional** è certificato ISO 9001. Il nostro forte orientamento al cliente ed alla qualità assicurano sempre uno standard di servizio elevato su tutti i prodotti ASKO Professional.

ISO 45001

L'ISO 45001 è uno standard che garantisce un ambiente di lavoro buono e stabile e un'elevata sicurezza in tutta l'azienda. Vogliamo che i nostri collaboratori operino in un ambiente di qualità per potervi offrire prodotti e servizi rispondenti alle vostre alte aspettative.

ASKO Professional vuole essere la scelta preferita dai **clienti professionali di tutto il mondo,** alla ricerca di prodotti per lavanderia di alta qualità con **costi di esercizio ridotti.**

ASKO
ASKO

Lavatrici ed **essiccatoi professionali**
con bassi costi di esercizio ed eccellenti
caratteristiche di lavaggio e asciugatura.

Le nostre lavatrici e i nostri essiccatoi professionali si basano sul sistema **Quattro Construction™ / Steel Seal™** da 60 e 80 litri, che garantisce longevità, qualità e affidabilità. Le lavatrici sono testate fino a 30.000 cicli. Il pannello di controllo offre un'esperienza nuova, grazie al frontalino completamente in acciaio, molto facile da mantenere pulito. L'ampio e chiaro **display TFT** permette una visualizzazione chiara e completa delle funzioni e il **Line Concept™** garantisce un senso di lettura logico da sinistra a destra: si inizia con il riempimento del detersivo, si seleziona il programma e si preme il pulsante di avvio all'estrema destra del pannello.

Soluzioni perfette per qualsiasi **settore professionale**

La gamma professionale di ASKO si adatta perfettamente a diversi settori professionali, come le lavanderie di campeggi e alberghi, quelle marine e off-shore, ma anche per i saloni di bellezza, i centri fitness/benessere, le cliniche mediche o le lavanderie self-service.

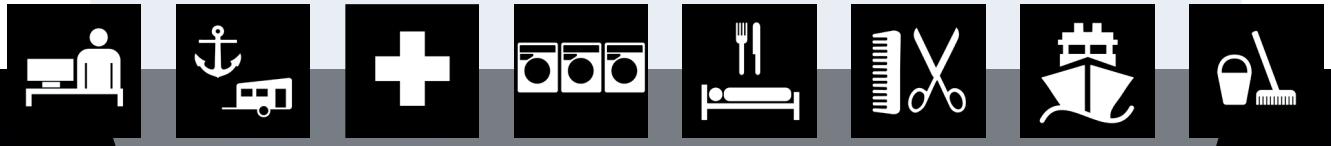

Settori
d'impiego

Istituti e uffici

Le apparecchiature professionali per scuole, case di riposo, asili, uffici e caserme dei vigili del fuoco sono utilizzate molte volte al giorno e spesso da utenti diversi. Le apparecchiature ASKO Professional sono la scelta ideale grazie alla loro struttura robusta e durevole e alla loro facilità d'uso. Le macchine soddisfano anche tutti i requisiti igienici e antibatterici necessari funzionando ad alte temperature.

Campeggi e porti turistici

Durante le vacanze tutti desiderano trascorrere il tempo libero in relax. Le famiglie hanno comunque bisogno di lavare e asciugare i loro capi. Questi servizi sono spesso fondamentali quando si sceglie un campeggio, un ostello della gioventù o un porto. Le macchine ASKO Professional sono l'ideale perché sono costruite per essere utilizzate più volte al giorno, sono facili da utilizzare e possono essere gestite da molte persone diverse.

Settore sanitario

Quando si tratta di igiene della biancheria in ambito sanitario, non possono esserci compromessi. Fornire asciugamani e abiti da lavoro puliti è essenziale per il settore. Le lavatrici ASKO Professional dispongono di programmi che soddisfano i più severi requisiti igienici. Grazie alle loro dimensioni compatte e alla grande capacità, sono facili da collocare anche in spazi ristretti e su più piani di una clinica o di un ospedale.

Lavanderie self-service

Gli studentati e le basi militari hanno esigenze igieniche che possono essere soddisfatte allestendo una zona lavanderia self-service con le apparecchiature ASKO Professional. Le comuni lavanderie a gettoni sono un altro ambito professionale che richiede macchine resistenti, facili da usare e con programmi rapidi ed efficienti. La gamma di lavatrici ed essiccatoi ASKO Professional è in grado di soddisfare tutte queste esigenze.

Settori
d'impiego

Hotel e ristoranti

Per gli ospiti di alberghi e ristoranti, asciugamani e lenzuola pulite sono d'obbligo. Per questo motivo è importante disporre di apparecchiature che garantiscano sempre un risultato di lavaggio perfetto, soprattutto negli orari di punta, quando i ritardi non sono accettabili. Le lavatrici ASKO Professional sono igieniche, facili da utilizzare e affidabili. La flessibilità e la varietà dei programmi consentono di ottenere lo standard più adatto al proprio tipo di attività.

Parrucchieri e centri estetici

Parrucchieri, centri estetici, SPA e centri sportivi: in tutte queste strutture è necessario fare più bucati al giorno. Perciò lavatrici ed essiccatoi devono essere utilizzati ripetutamente e frequentemente. Ecco perché le nostre apparecchiature sono un ottimo investimento. Rispetto alle apparecchiature ad uso domestico, i nostri prodotti professionali hanno una maggiore durata. Anche il calore sviluppato è superiore, permettendo così cicli più rapidi. Inoltre, il ridotto ingombro esterno unito a un notevole volume interno garantiscono una flessibilità ottimale.

Settore navale

Da anni produciamo lavatrici ed essiccatoi per il settore navale (il modello 440 V/60Hz è privo di potenziale 0). Le lavatrici sulle navi e sulle piattaforme petrolifere offshore hanno vita dura: i capi da lavare sono molto sporchi e l'atmosfera è corrosiva. La lavanderia è frequentemente situata nella zona abitabile, per cui è fondamentale ridurre al minimo la rumorosità e le vibrazioni. Ciò è possibile grazie alla stabilità delle nostre lavatrici e dei nostri essiccatoi, dotati di una struttura robusta e di piedini anteriori di fissaggio.

Imprese di pulizia

Soprattutto negli ultimi anni, è aumentata l'esigenza di un'igiene accurata degli ambienti. Per una pulizia efficace di pavimenti e superfici, le imprese di pulizia, devono lavare adeguatamente gli strumenti utilizzati. È quindi importante che le apparecchiature impiegate soddisfino le norme vigenti in materia di igiene. Con le nostre lavatrici professionali è possibile utilizzare dei programmi studiati appositamente per il lavaggio dei mop e dei panni in microfibra.

Scopri **le novità**

Controllo intuitivo

Il display TFT **EasyControl™** rende la gestione e la programmazione della vostra lavatrice professionale ASKO facili e intuitive. Con l'interazione da sinistra a destra, l'utente viene guidato nell'impostazione e nella programmazione della lavatrice in una delle 25 lingue supportate, il che rende possibile l'utilizzo delle lavatrici ASKO Professional in tutto il mondo.

- Interazione logica da sinistra a destra
- Possibilità di visualizzare il programma con testo o icone
- Possibilità di impostare facilmente la lingua desiderata
- Display TFT a colori
- Pulsanti rubusti, di alta qualità
- Facile da usare: basta selezionare un programma e premere il tasto di avvio, non ci sono pulsanti di opzione
- Risposta rapida e precisa
- Finiture di alto livello
- Funzione "Aggiungi capi": premere "Pausa" poi aggiungere altri capi
- In caso di interruzione di corrente, il programma riparte automaticamente al ripristino dell'alimentazione elettrica

Wi-Fi & Connettività

Il software

Strumento di gestione

Con il nostro strumento di gestione web, è possibile accedere agli status della macchina, allo storico dell'apparecchiatura (per anno, mese o settimana), nonché alle statistiche di utilizzo, ai dati sulla sua posizione, al conteggio totale dei cicli di lavaggio e molto altro ancora. Si tratta di uno strumento moderno con innumerevoli vantaggi:

- Offre una panoramica del parco macchine e delle varie zone lavanderia.
- Aiuta l'assistenza informando quando e perché una macchina deve essere controllata.
- Raggruppa le macchine in stanze, per avere una panoramica ancora migliore.
- Fornisce precise statistiche di utilizzo.
- Accessibile su un computer o su un dispositivo portatile per una maggiore comodità.
- Permette di aggiornare i set di programmi.
- È possibile creare programmi speciali in remoto.

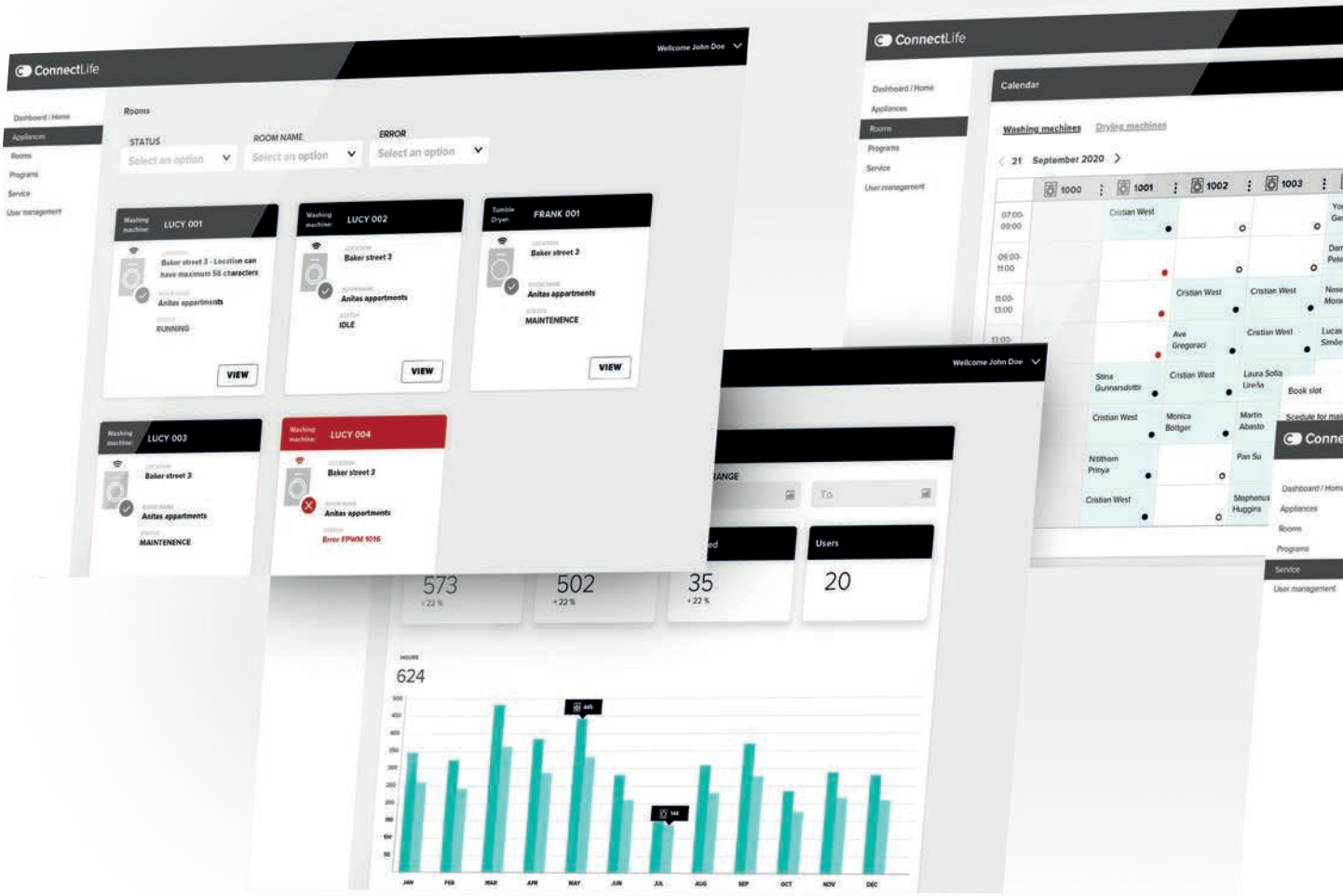

https://en.connectlife.io/getstarted/prolaundry

ConnectLife | Smart technologies. Smarter living.

Wi-Fi & Connettività

Il software

App per l'utente finale

ConnectLife™ Laundry è l'applicazione ASKO per l'utente. È stata progettata per essere facile e intuitiva. I vostri utenti saranno subito operativi. L'applicazione può essere scaricata sul proprio smartphone o tablet e l'utente può accedere alla lavanderia da qualsiasi luogo. Ecco alcuni vantaggi:

- Elenco di elettrodomestici professionali
- Prenotazione di una macchina
- Pulsante “Aggiungi nuova apparecchiatura”
- Monitoraggio dello stato della macchina
- Funzionamento, rottura, manutenzione, ecc...
- Prenotazione e cancellazione della prenotazione

WASH
4
5
6
Lavatrice #4
Status: OK
Prenotato: NO
ASKO
ASKO

ASKO
ASKO
ASKO
ASKO

Sistema di dosaggio esterno

Le lavatrici ASKO sono predisposte per il collegamento a un sistema di dosaggio esterno; la macchina può controllare fino a sei prodotti chimici o detersivi diversi, regolandone automaticamente la quantità in base al peso del carico per evitare sovradosaggi: oltre a risparmiare sul detergente, il rispetto ambientale è garantito.

È inoltre possibile collegare pompe peristaltiche standard per il dosaggio dei detergenti ed effettuare, nel menù di servizio, una semplice programmazione del tempo in cui la pompa deve essere attiva.
Questi i vantaggi del collegamento a un sistema di dosaggio esterno:

- Si prolunga la vita della macchina
- Non si corre il rischio di sotto o sovradosaggio
- Utilizzando meno detergente si rispetta l'ambiente
- Si riducono i residui di detersivo e, quindi, le reazioni allergiche
- Si possono utilizzare fino 6 tipi di detergente
- Si può programmare il tempo di dosaggio per un carico medio

Garanzia ambientale

- Ogni componente di peso superiore a 50 g è contrassegnato per il riciclaggio
- Produttore certificato secondo gli standard ambientali: ISO14001:2015
- Il 98% dei componenti di una ASKO Professional è riciclabile

ASKO

Finiture e materiali:
eleganza e qualità

Perché l'acciaio inossidabile?

1. È robusto
Uno dei motivi principali per cui l'acciaio inossidabile è più ricercato è la sua resistenza.

2. È igienico
L'acciaio inox è uno dei materiali più igienici, contrasta la crescita di batteri e altri agenti patogeni. Richiede poca manutenzione ed è facile da pulire; ciò lo rende perfetto per ospedali, cucine e altri ambiti in cui è richiesta la massima pulizia.

3. È resistente alla corrosione
L'acciaio inox resiste bene alla corrosione, alla ruggine, al calcare. Questo lo rende il metallo ideale per tutte le aree in cui possono verificarsi problemi di temperatura e pressione.

4. È riciclabile
L'acciaio inossidabile è un materiale riutilizzabile. Una volta esaurito il suo scopo originario, può essere riciclato. In effetti, la maggior parte dell'acciaio inox è già prodotta con materiali riciclati.

Perché l'acciaio con finitura titanio?

1. È di qualità
Le apparecchiature in acciaio garantiscono resistenza a lungo termine.

2. È di design
Il titanio è elegante e ha una resa nel design simile all'acciaio inossidabile, ma con un'estetica più accattivante.

3. È sostenibile
L'acciaio è riciclabile al 100%. Oggi è composto per circa l'88% da materiali riciclati. L'uso di componenti di riciclo permette anche un grande risparmio energetico, consentendo ogni anno un recupero di energia sufficiente ad alimentare 18 milioni di famiglie.

Lavatrici

Start ▶
Pause ❚❚
Stop: 3s

Lavatrici

Active Drum™

Active Drum™

Le lavatrici ASKO hanno una forma del tamburo unica; la disposizione dei fori al suo interno garantisce una pulizia profonda e delicata allo stesso tempo. Noi lo chiamiamo Active Drum™. Voi lo chiamate bucato perfettamente pulito.

Test Active Drum™

Abbiamo aggiunto 23,6 g di ghiaia e avviato un normale ciclo di lavaggio. Dopo il lavaggio, la ghiaia avanzata è stata raccolta, fotografata e pesata: ne rimanevano 0,6 g, ovvero solo il 2,7% del peso originale.

Pulito perfetto

Il nostro esclusivo sistema Active Drum™ unito ai trascinatori a forma di clessidra mantiene il bucato al centro del cestello dove i fori più piccoli lavano più delicatamente. Lo sporco invece viene spinto all'esterno, dove viene rimosso grazie ai fori più grandi. È l'ideale, ad esempio, per il lavaggio dei mop, che spesso contengono molta sabbia o sassolini.

1

I trascinatori a forma di clessidra guidano il carico verso la zona centrale del tamburo, più delicata. Qui i fori del cestello hanno un diametro di 2,2 mm.

2

Sporco pesante, sabbia e ghiaia, vengono rimossi efficacemente attraverso i fori più grandi (3,7 mm) sui bordi del cestello e del trascinatore.

3

Tutti i trascinatori sono rimovibili per facilitare la pulizia del cestello, ad esempio, dai residui di sporco dei mop o dei panni.

Lavatrici

Quattro Construction™

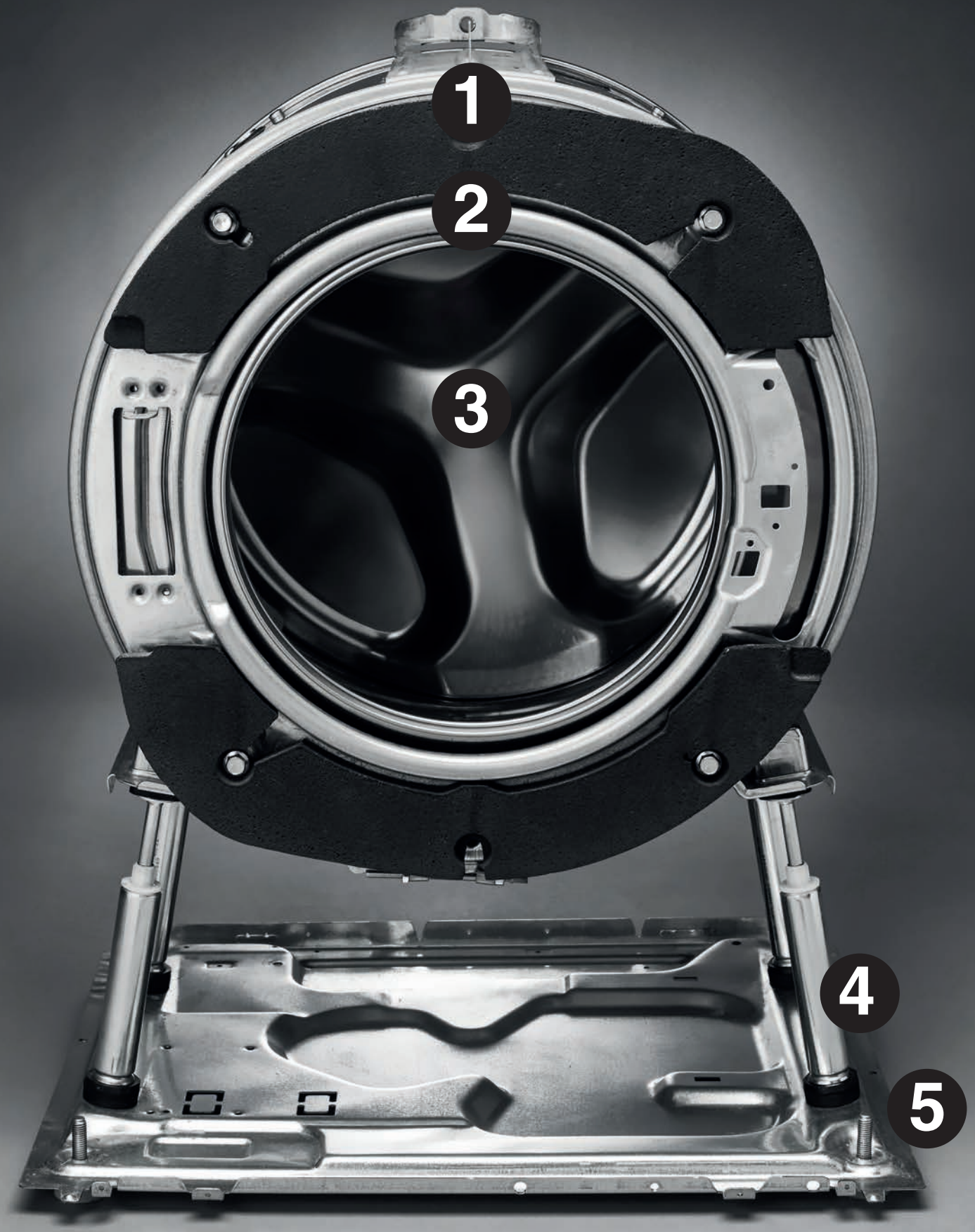

1 Tamburo esterno in acciaio inox

2 Contrappesi in ghisa

3 Vasca interna in acciaio inox

4 Quattro ammortizzatori su base in acciaio

5 Contrappesi in ghisa

Contrappeso in ghisa

WM75.C:	19,5 kg
WM85C:	29,5 kg

Centrifuga silenziosa

Il tamburo esterno poggia su quattro robusti ammortizzatori saldamente fissati alla base inferiore in acciaio. L'intera struttura è alloggiata all'interno dell'apparecchiatura, così da eliminare le vibrazioni anche nelle centrifughe veloci. Il sistema **Quattro Construction™** è estremamente resistente e prolunga la durata dell'intera macchina.

- Il tamburo esterno poggia su quattro ammortizzatori di sostegno, saldamente fissati a una base inferiore in acciaio.
- L'intera struttura si trova all'interno della lavatrice così la centrifuga può arrivare fini a 1600 giri al minuto praticamente senza vibrazioni.
- Tamburo esterno e vasca interna sono in acciaio inox.

Lavatrici

Steel Seal™ e **Professional Door**

Oblò più igienico, senza guarnizione in gomma

Grazie all'esclusivo oblò senza la tradizionale guarnizione in gomma e ad una profondità ridotta della parte interna della porta, al bucato è permessa maggiore libertà di movimento e quindi il lavaggio è più efficace. L'assenza di guarnizione tradizionale facilita le operazioni di carico e scarico della macchina.

Inoltre, l'eliminazione dei soffietti in gomma, che possono deteriorarsi nel tempo e intrappolare sporco, garantisce un lavaggio più igienico. Tutte le nostre lavatrici professionali sono dotate di questa soluzione che chiamiamo **Steel Seal™.**

1

Maniglia progettata per molte aperture giornaliere (fissata con due grossi bulloni che resistono a una pressione di 8000 kg).

2

Guarnizione in gomma resistente agli oli e agli acidi.

3

Doppio vetro isolante per evitare che la temperatura della superficie esterna superi i 60 °C.

4

Cerniera a perno singolo. La porta si apre a 180°.

- Porta e cerniera in metallo con un unico snodo, fissata con quattro bulloni.
- Telaio della porta in metallo dal design unico e professionale
- Con il blocco porta intelligente, per chiudere l'oblò si riutilizza la stessa energia impiegata per aprirlo: è sufficiente spingere leggermente nella direzione giusta.

Lavatrici

Controllo del carico

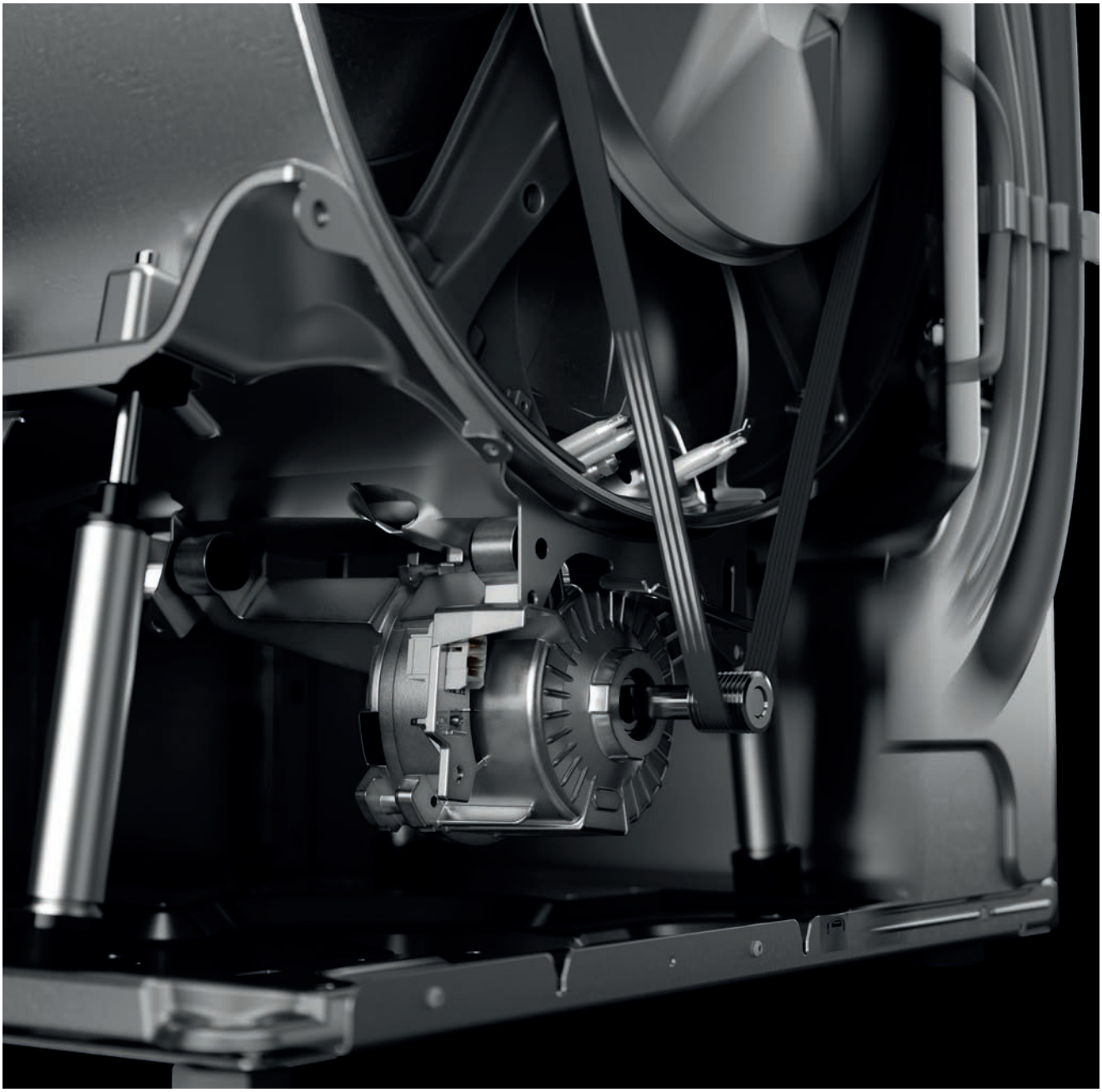

Basso consumo di acqua e di energia

I costi operativi sono ridotti al minimo grazie al controllo del carico ed al software che calcola la quantità di acqua necessaria per il lavaggio. Se si utilizza il sistema di dosaggio automatico, il software calcola anche la quantità di detersivo necessaria, evitando sia il sottodosaggio che il sovradosaggio.

- Il sistema di controllo del carico viene utilizzato per il riconoscimento automatico del peso della biancheria.
- Il sistema di controllo del carico fornisce input al sistema di dosaggio automatico esterno per ottimizzare il dosaggio.
- In base alle informazioni acquisite dai sensori, la lavatrice adatta i programmi alla quantità effettiva di biancheria nel cestello.
- Oltre al risparmio di acqua e di energia, questo sistema consente un funzionamento silenzioso della macchina.
- Motore a induzione su tutti i modelli.
- Max 1400 giri/min (WM85.C) e fino a 1600 giri/min (WM75.C).
- Maggiore durata (+ 20%).
- Basso livello di rumore.
- Motore posizionato sotto al tamburo per avere una vasca più capiente.
- Controllo del bilanciamento.
- Distribuzione uniforme del carico.
- Meno vibrazioni.
- Prolunga la durata di vita.
- Grande affidabilità.

ASKO
PROFESSIONAL
Start
Pause
Stop: 3s

Lavatrici

Lavatrici
La gamma

WMC 84 V S

Sistema di scarico: Valvola • Finitura: acciaio • Velocità di centrifuga: 1400 rpm • Fattore G: 530 • Umidità residua: 49% Potenza: 7000 W

Caratteristiche tecniche

- Volume del cestello (l): 80
- Capacità (kg): 8
- Tensione: 400 V
- Connessione elettrica: 3 ph
- Intensità di corrente: 16 A
- Frequenza: 50 Hz
- Consumo di energia (kW/kg): 0,16
- Consumo di acqua (l/kg): 7,0
- Programmi standard: 25
- Programmi parzialmente personalizzabili: 3
- Lingue del display: 13
- Vaschetta del detersivo: estraibile
- Sistema di pagamento: gettoni
- Predisposizione per il dosaggio automatico

Certificazioni

- ISO 9001:2015 Gestione della qualità e garanzia della qualità
- ISO 14001: 2015 Sistemi di gestione ambientale
- ISO 45001: 2018 Salute e sicurezza sul lavoro
- Approvato CE
- Machinery directive

Accessori

- Piedistallo
- Filtro per lanugine
- Carrello portabiancheria
- Kit di impilamento WM85.C/TD75.C
- Auto Dosing
- Gettoni

Per immagini e ulteriori informazioni, vedere le pagine 58-61

WMC 84 P 230 V

Sistema di scarico: Pompa • Finitura: titanio • Velocità di centrifuga: 1400 rpm • Fattore G: 530 • Umidità residua: 49% Potenza: 3000 W

Caratteristiche tecniche

- Volume del cestello (l): 80
- Capacità (kg): 8
- Tensione: 230 V
- Connessione elettrica: 1 ph
- Intensità di corrente: 16 A
- Frequenza: 50 Hz
- Consumo di energia (kW/kg): 0,16
- Consumo di acqua (l/kg): 7,0
- Programmi standard: 25
- Programmi parzialmente personalizzabili: 3
- Lingue del display: 13
- Vaschetta del detersivo: estraibile
- Sistema di pagamento: gettoni
- Predisposizione per il dosaggio automatico

Certificazioni

- ISO 9001:2015 Gestione della qualità e garanzia della qualità
- ISO 14001: 2015 Sistemi di gestione ambientale
- ISO 45001: 2018 Salute e sicurezza sul lavoro
- Approvato CE
- Machinery directive

Accessori

- Piedistallo
- Carrello portabiancheria
- Kit di impilamento WM85.C/TD75.C
- Auto Dosing
- Gettoni

Per immagini e ulteriori informazioni, vedere le pagine 58-61

Lavatrici
La gamma

WMC 8947 VI.S

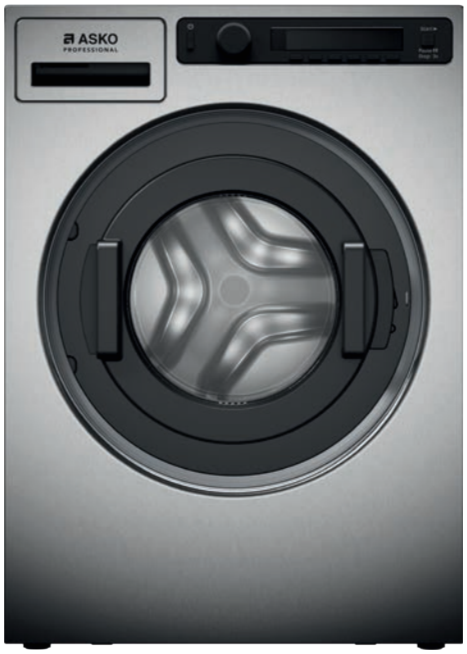

Sistema di scarico: valvola • Finitura: acciaio • Velocità di centrifuga: 1400 rpm • Fattore G: 530 • Umidità residua: 49% Potenza: 7000 W • Scheda relè per sistema di pagamento

Caratteristiche tecniche

- Volume del cestello (l): 80
- Capacità (kg): 9
- Voltaggio: 400V
- Connessione elettrica: 3 ph
- Intensità di corrente: 16 A
- Frequenza: 50 Hz
- Consumo di energia (kW/kg): 0,16
- Consumo di acqua (l/kg): 7,0
- Programmi standard: 26
- Programmi parzialmente personalizzabili: 14
- Programmi completamente personalizzabili: 10
- Lingue del display: 25
- Vaschetta del detersivo: estraibile
- Wi-Fi per ConnectLife™
- Sistema di pagamento: gettoni, carte, AIRwallet
- Predisposizione per il dosaggio automatico

Certificazioni

- ISO 9001:2015 Gestione della qualità e garanzia della qualità
- ISO 14001: 2015 Sistemi di gestione ambientale
- ISO 45001: 2018 Salute e sicurezza sul lavoro
- Approvato CE
- Machinery directive

Accessori

- Piedistallo
- Filtro per lanugine
- Carrello portabiancheria
- Kit di impilamento WM85.C/TD75.C
- Gettoni
- Auto Dosing
- AIRWallet

Per immagini e ulteriori informazioni, vedere le pagine 58-61

WMC 8947 PI.S

Sistema di scarico: pompa • Finitura: acciaio • Velocità di centrifuga: 1400 rpm • Fattore G: 690 • Umidità residua: 49% Potenza: 7000 W • Scheda relè per sistema di pagamento

Caratteristiche tecniche

- Volume del cestello (l): 80
- Capacità (kg): 9
- Tensione: 400 V
- Connessione elettrica: 3 ph
- Intensità di corrente: 16 A
- Frequenza: 50 Hz
- Consumo di energia (kW/kg): 0,16
- Consumo di acqua (l/kg): 7,0
- Programmi standard: 26
- Programmi parzialmente personalizzabili: 14
- Programmi completamente personalizzabili: 10
- Lingue del display: 25
- Vaschetta del detersivo: estraibile
- Wi-Fi per ConnectLife™
- Sistema di pagamento: gettoni, carte, AIRwallet
- Predisposizione per il dosaggio automatico

Certificazioni

- ISO 9001:2015 Gestione della qualità e garanzia della qualità
- ISO 14001: 2015 Sistemi di gestione ambientale
- ISO 45001: 2018 Salute e sicurezza sul lavoro
- Approvato CE
- Machinery directive

Accessori

- Piedistallo
- Carrello portabiancheria
- Kit di impilamento WM85.C/TD75.C
- Gettoni
- Auto Dosing
- AIRWallet

Per immagini e ulteriori informazioni, vedere le pagine 58-61

Lavatrici
La gamma

WMC 6744 PP.S

Sistema di scarico: pompa • Finitura: acciaio • Velocità di centrifuga: 1400 rpm • Fattore G: 530 • Umidità residua: 49% Potenza:4400 W

Caratteristiche tecniche

- Volume del cestello (l): 60
- Capacità (kg): 7
- Tensione: 440 V
- Connessione elettrica: 2 ph senza potenziale 0
- Intensità di corrente: 16 A
- Frequenza: 60 Hz
- Consumo di energia (kW/kg): 0,19
- Consumo di acqua (l/kg): 7,1
- Programmi standard: 26
- Programmi parzialmente personalizzabili: 14
- Programmi completamente personalizzabili: 10
- Lingue del display: 25
- Vaschetta del detersivo: estraibile

Certificazioni

- ISO 9001:2015 Gestione della qualità e garanzia della qualità
- ISO 14001: 2015 Sistemi di gestione ambientale
- ISO 45001: 2018 Salute e sicurezza sul lavoro
- Approvato CE
- Machinery directive

Accessori

- Piedistallo
- Kit d'impilamento per uso navale
- Carrello portabiancheria
- Auto Dosing
- Sistema di pagamento
- AIRWallet
- Scheda relè
- Modulo Wi-Fi
- Set di cavi per gettoniera

Per immagini e ulteriori informazioni, vedere le pagine 58-61

WMC 6743 PF.S

Sistema di scarico: pompa • Finitura: acciaio • Velocità di centrifuga: 1400 rpm • Fattore G: 530 • Umidità residua: 49% Potenza: 3000 W

Caratteristiche tecniche

- Volume del cestello (l): 60
- Capacità (kg): 7
- Tensione: 230 V
- Connessione elettrica: 1ph
- Intensità di corrente: 16 A
- Frequenza: 60 Hz
- Consumo di energia (kW/kg): 0,19
- Consumo di acqua (l/kg): 7,1
- Programmi standard: 26
- Programmi parzialmente personalizzabili: 14
- Programmi completamente personalizzabili: 10
- Lingue del display: 25
- Vaschetta del detersivo: estraibile

Certificazioni

- ISO 9001:2015 Gestione della qualità e garanzia della qualità
- ISO 14001: 2015 Sistemi di gestione ambientale
- ISO 45001: 2018 Salute e sicurezza sul lavoro
- Approvato CE
- Machinery directive

Accessori

- Piedistallo
- Filtro per lanugine
- Kit d'impilamento per uso navale
- Carrello portabiancheria
- Auto Dosing
- Sistema di pagamento
- AIRWallet
- Scheda relè
- Modulo Wi-Fi
- Set di cavi per gettoniera

Per immagini e ulteriori informazioni, vedere le pagine 58-61

Lavatrici
La gamma

WMC 6763 VC.S

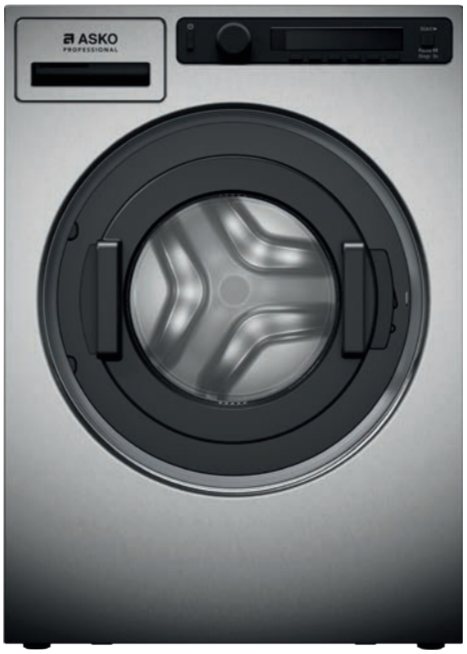

Sistema di scarico: valvola • Finitura: acciaio • Velocità di centrifuga: 1600 rpm • Fattore G: 690 • Umidità residua: 44% Potenza: 3000 W • Scheda relè per sistema di pagamento

Caratteristiche tecniche

- Volume del cestello (l): 60
- Capacità (kg): 7
- Tensione: 230 V
- Connessione elettrica: 1ph
- Intensità di corrente: 16 A
- Frequenza: 50 Hz
- Ricablaggio*: 400 V / 3 ph / 3 kW / 10 A // 230 V / 1 ph / 2 kW / 10 A
- Consumo di energia (kW/kg): 0,19
- Consumo di acqua (l/kg): 7,1
- Programmi standard: 26
- Programmi parzialmente personalizzabili: 14
- Programmi completamente personalizzabili: 10
- Lingue del display: 25
- Vaschetta del detersivo: estraibile
- Wi-Fi per ConnectLife™
- Sistema di pagamento: gettoni, carte, AIRwallet
- Predisposizione per il dosaggio automatico

Certificazioni

- ISO 9001:2015 Gestione della qualità e garanzia della qualità
- ISO 14001: 2015 Sistemi di gestione ambientale
- ISO 45001: 2018 Salute e sicurezza sul lavoro
- Approvato CE
- Machinery directive

Accessori

- Piedistallo
- Filtro per lanugine
- Carrello portabiancheria
- Gettoni
- Auto Dosing
- AIRWallet

Per immagini e ulteriori informazioni, vedere le pagine 58-61

* La modifica del collegamento elettrico deve essere effettuata da un elettricista

WMC 6763 PC.S

Sistema di scarico: pompa • Finitura: acciaio • Velocità di centrifuga: 1600 rpm • Fattore G: 690 • Umidità residua: 44% Potenza: 3000 W • Scheda relè per sistema di pagamento

Caratteristiche tecniche

- Volume del cestello (l): 60
- Capacità (kg): 7
- Tensione: 230 V
- Connessione elettrica: 1 ph
- Intensità di corrente: 16 A
- Frequenza: 50 Hz
- Ricablaggio*: 400 V/ 3 ph / 3 kW / 10A // 230 V / 1 ph / 2k W / 10 A
- Consumo di energia (kW/kg): 0,19
- Consumo di acqua (l/kg): 7,1
- Programmi standard: 26
- Programmi parzialmente personalizzabili: 14
- Programmi completamente personalizzabili: 10
- Lingue del display: 25
- Vaschetta del detersivo: estraibile
- Wi-Fi per ConnectLife™
- Sistema di pagamento: gettoni, carte, AIRwallet
- Predisposizione per il dosaggio automatico

Certificazioni

- ISO 9001:2015 Gestione della qualità e garanzia della qualità
- ISO 14001: 2015 Sistemi di gestione ambientale
- ISO 45001: 2018 Salute e sicurezza sul lavoro
- Approvato CE
- Machinery directive

Accessori

- Piedistallo
- Carrello portabiancheria
- Auto Dosing
- Gettoni
- AIRWallet

Per immagini e ulteriori informazioni, vedere le pagine 58-61

* La modifica del collegamento elettrico deve essere effettuata da un elettricista

Lavatrici
La gamma

WMC 6742 V.T

Sistema di scarico: valvola • Finitura: titanio • Velocità di centrifuga: 1400 rpm • Fattore G: 530 • Umidità residua: 49%
Potenza: 2000 W

Caratteristiche tecniche

- Volume del cestello (l): 60
- Capacità (kg): 7
- Tensione: 230 V
- Connessione elettrica: 1 ph
- Intensità di corrente: 10 A
- Frequenza: 50 Hz
- Consumo di energia (kW/kg): 0,19
- Consumo di acqua (l/kg): 7,1
- Programmi standard: 26
- Programmi parzialmente personalizzabili: 14
- Programmi completamente personalizzabili: 10
- Lingue del display: 25
- Vaschetta del detersivo: estraibile

Certificazioni

- ISO 9001:2015 Gestione della qualità e garanzia della qualità
- ISO 14001: 2015 Sistemi di gestione ambientale
- ISO 45001: 2018 Salute e sicurezza sul lavoro
- Approvato CE
- Machinery directive

Accessori

- Piedistallo
- Filtro per lanugine
- Carrello portabiancheria
- Auto Dosing
- Sistema di pagamento
- AIRWallet
- Scheda relè
- Modulo Wi-Fi
- Set di cavi per gettoniera

Per immagini e ulteriori informazioni, vedere le pagine 58-61

WMC 6742 P.T

Sistema di scarico: pompa • Finitura: titanio • Velocità di centrifuga: 1400 rpm • Fattore G: 530 • Umidità residua: 49%
Potenza: 2000 W

Caratteristiche tecniche

- Volume del cestello (l): 60
- Capacità (kg): 7
- Tensione: 230 V
- Connessione elettrica: 1 ph
- Intensità di corrente: 10 A
- Frequenza: 50 Hz
- Consumo di energia (kW/kg): 0,19
- Consumo di acqua (l/kg): 7,1
- Programmi standard: 26
- Programmi parzialmente personalizzabili: 14
- Programmi completamente personalizzabili: 10
- Lingue del display: 25
- Vaschetta del detersivo: estraibile

Certificazioni

- ISO 9001:2015 Gestione della qualità e garanzia della qualità
- ISO 14001: 2015 Sistemi di gestione ambientale
- ISO 45001: 2018 Salute e sicurezza sul lavoro
- Approvato CE
- Machinery directive

Accessori

- Piedistallo
- Carrello portabiancheria
- Auto Dosing
- Sistema di pagamento
- AIRWallet
- Scheda relè
- Modulo Wi-Fi
- Set di cavi per gettoniera

Per immagini e ulteriori informazioni, vedere le pagine 58-61

Lavatrici
Programmi

PROGRAMMI	DESCRIZIONE
ECO 40-60°C ⊏	Ciclo di lavaggio adatto a capi di cotone normalmente sporchi lavabili a 40°C o 60°C
INTENSIVO 60°C	Per bucato molto sporco, che necessita di una dissoluzione completa delle tracce di sporco prima del lavaggio principale. Con prelavaggio.
INTENSIVO 90°C	Per bucato molto sporco, che necessita di una dissoluzione completa delle tracce di sporco prima del lavaggio principale. Con prelavaggio.
BIANCHI / COLORATI 20°C	Per bucato con sporco normale, bianchi e colorati.
BIANCHI / COLORATI 40°C	Per bucato con sporco normale, bianchi e colorati.
BIANCHI / COLORATI 60°C	Per bucato con sporco normale, bianchi e colorati.
BIANCHI 90°C	Per bucato con sporco normale o molto sporco. 95°C è la temperatura ideale per i capi in cotone bianchi o leggermente colorati (es. lenzuola).
ULTRARAPIDO 40°C	Per il bucato che necessita semplicemente di una rinfrescata. Attenersi alle istruzioni di lavaggio per ciascun capo.
ULTRARAPIDO 60°C	Per il bucato che necessita semplicemente di una rinfrescata. 60°C è la temperatura a cui dovrebbero essere lavati i capi indossati a contatto della pelle.
SINTETICI 40°C	Per sintetici, delicati e cotone no stiro. Ideale per camicie e camicette. Per molti sintetici è sufficiente il lavaggio a 40°C.
LANA / CAPI DELICATI 30°C	Per lana, seta e capi delicati che dovrebbero essere lavati a mano. Centrifuga breve.
RISCIACQUO	Un solo ciclo di risciacquo a freddo + centrifuga. Ideale per i capi che necessitano semplicemente di essere inumiditi.
SCARICO	Permette di scaricare l'acqua dalla macchina.

Programma di disinfezione

Le nostre lavatrici professionali sono dotate di programmi di disinfezione che soddisfano i severi standard delle autorità sanitarie. Ciò è garantito da un'elevata potenza e da un sistema che assicurano il raggiungimento e il mantenimento della temperatura scelta. Il nostro programma di disinfezione prevede un efficiente prelavaggio che scioglie e rimuove tutte le proteine presenti nella biancheria ancora prima dell'innalzamento della temperatura con il lavaggio principale. Se necessario, le macchine possono lavare anche a temperature estremamente elevate. Il programma di disinfezione soddisfa gli standard dell'Istituto Robert Koch (Istituto di Sanità Pubblica tedesco) quando si utilizzano detersivi approvati dalla DGHM (Società tedesca per l'igiene e la microbiologia). La temperatura massima (40°C, 60°C o 90°C) raggiunta durante il ciclo viene visualizzata sul display. Questi programmi devono essere combinati con un detergente specifico per una corretta disinfezione:

- 90°C: lavaggio principale a 93°C+ 10 minuti di lavaggio (riscaldare se la temperatura è inferiore a 91°C), fase di raffreddamento, centrifuga, risciacquo, centrifuga, risciacquo, centrifuga, risciacquo e centrifuga finale.
- 60°C: lavaggio principale a 65°C+ ciclo di lavaggio di 60 minuti (riscaldare se la temperatura è < 61°C), fase di raffreddamento, centrifuga, risciacquo, centrifuga, risciacquo, centrifuga, risciacquo e centrifuga finale. In combinazione con un detergente specifico per una corretta disinfezione.
- 40°C: lavaggio principale a 45°C+ 20 minuti di lavaggio (riscaldare se la temperatura è < 41°C), centrifuga, risciacquo, centrifuga, risciacquo e centrifuga finale. < 41°C), centrifuga, risciacquo, centrifuga, risciacquo, centrifuga, risciacquo e centrifuga finale. In combinazione con un detergente specifico per una corretta disinfezione.

MOP 60°C	Per diversi tipi di mop. Due risciacqui con acqua in vasca.
MOP 90°C	Per diversi tipi di mop. Due risciacqui con acqua in vasca.
MICROFIBRA 40°C	Per tessuti in microfibra. Tre risciacqui, di cui il primo con acqua in vasca.
MICROFIBRA 60°C	Per tessuti in microfibra. Tre risciacqui, di cui il primo con acqua in vasca.
DISINFEZIONE 40°C	La temperatura raggiunta durante il lavaggio principale viene mantenuta per 20". La disinfezione a questa temperatura richiede un detergente speciale.
DISINFEZIONE 60°C	La temperatura raggiunta durante il lavaggio principale viene mantenuta per 60". La disinfezione a questa temperatura richiede un detergente speciale.
DISINFEZIONE 90°C	La temperatura raggiunta durante il lavaggio principale viene mantenuta per 10". La disinfezione a questa temperatura richiede un detergente speciale.
COTONE ALLERGY 60°C	La temperatura raggiunta durante il lavaggio principale viene mantenuta per 20". La disinfezione a questa temperatura richiede un detergente speciale. Carico max. 4,6 kg.
COTONE ALLERGY 90°C	Per bucato con sporco normale o molto sporco, cotone e delicati, sia bianchi che colorati. Carico max. 4,6 kg.
SINTETICI ALLERGY 40°C	Indicato per i capi che richiedono una cura particolare, come ad esempio quelli per persone con pelle molto sensibile o con allergie cutanee.
SINTETICI ALLERGY 60°C	Indicato per i capi che richiedono una cura particolare, come ad esempio quelli per persone con pelle molto sensibile o con allergie cutanee.
CLEANING	Programma di auto pulizia. N.B.: il cestello e la vaschetta del detergente devono essere vuoti.
PROGRAMMI A - J	Slot di programmi personalizzabili.

Lavatrici
Durata dei programmi

Modelli: **WMC 84 V S** **WMC 84 P 230 V** Programmi	Prelavaggio	Temp. °C	Numero di risciacqui	Velocità di centrifuga (rpm)	Carico massimo (kg)	Consumo totale d'acqua (l)	Consumo d'energia (circa, kWh)	Durata del programma (circa, in ore e minuti)
Auto 60°C (cotone standard)		60	5	1400	8	80	1,3	150 min
Auto 40°C (cotone standard)		40	5	1400	8	80	0,9	135 min
Intensivo 90°C	■	90	3	1400	8	75	2,4	115 min
Intensivo 60°C	■	60	3	1400	8	65	1,2	100 min
Bianchi 90°C		90	3	1400	8	54	1,4	105 min
Bianchi / colorati 60°C		60	3	1400	8	50	0,35	75 min
Bianchi / colorati 40°C		40	3	1400	8	46	0,3	55 min
Ultrarapido 60°C		60	3	800	4	35	0,65	45 min
Ultrarapido 40°C		40	3	800	4	35	0,4	30 min
Sintetici 40°C		40	3	600	4	45	0,4	30 min
Lana / capi delicati 30°C		30	3	600	3	60	0,4	35 min
Risciacquo		-	1	1400	4	20	0,1	15 min
Mop 60°C	■	60	2	1400	8	40	1,3	90 min
Mop 90°C	■	90	2	1400	8	35	0,4	125 min
Microfibra 60°C		60	3	1400	8	40	0,35	65 min
Microfibra 40°C		40	3	1400	8	40	0,35	55 min
Disinfezione 40°C	■	40	3	1400	8	70	0,75	95 min
Disinfezione 60°C	■	60	3	1400	8	70	1,55	125 min
Disinfezione 90°C	■	90	3	1400	8	80	2,7	150 min
Allergy cotone 90°C		90	5	1400	4,6	76	2,05	170 min
Allergy cotone 60°C		60	5	1400	4,6	68	1,5	155 min
Allergy cotone 40°C		40	5	1200	4,6	68	1,25	145 min
Allergy sintetici 60°C		60	5	1200	2,3	65	0,95	130 min
Allergy sintetici 40°C		40	5	1200	2,3	65	0,7	120 min
Pulizia cestello		90	3	1400	4.5	70	0,42	100 min
Programma A - B - C	I tecnici dell'assistenza potranno creare programmi personalizzati attraverso l'interfaccia utente.							

Modelli: **WMC 8947 PI.S** **WMC 8947 VI.S** Programmi	Prelavaggio	Temp. °C	Numero di risciacqui	Velocità di centrifuga (rpm)	Carico massimo (kg)	Consumo totale d'acqua (l)	Consumo d'energia (circa, kWh)	Durata del programma (circa, in ore e minuti)
ECO 40-60				1400	9	41	0,51	02:42
Intensivo 60°C	■	60	3	1400	9	85	1,30	01:45
Intensivo 90°C	■	90	3	1400	9	88	2,30	01:54
Bianchi / colorati 20°C		20	2	1400	9	63	0,14	00:40
Bianchi / colorati 40°C		40	2	1400	9	63	0,42	00:49
Bianchi / colorati 60°C		60	2	1400	9	63	1,40	00:59
Bianchi / colorati 60°C		60	2	1400	4.5	35	0,78	00:59
Bianchi 90°C		90	2	1400	9	71	2,70	01:03
Ultrarapido 60°C		60	2	800	3.5	40	0,42	00:35
Ultrarapido 40°C		40	2	800	3.5	48	1,10	00:40
Sintetici 40°C		40	2	1200	3	48	0,17	00:37
Lana / capi delicati 30°C		30	2	800	3	40	0,07	00:34
Risciacquo			1	1400	9	15	0,07	00:22
Centrifuga				1400	9		0,06	00:17
Scarico				1400	9		0,01	00:01
MOP 60°C	■	60	3	1400	9	90	1,40	01:37
MOP 90°C	■	90	3	1400	9	90	2,40	01:48
Microfibra 40°C		40	2	1400	9	66	0,37	00:56
Microfibra 60°C		60	2	1400	9	74	0,70	01:12
Disinfezione 40°C	■	40	3	1400	9	82	0,90	01:48
Disinfezione 60°C	■	60	3	1400	9	90	1,80	02:37
Disinfezione 90°C	■	90	3	1400	9	90	3,20	02:24
Cotone allergy 60°C		60	4	1400	9	104	1,30	02:35
Cotone allergy 90°C		90	4	1400	9	104	2,80	02:47
Sintetici allergy 40°C		40	3	1200	4.5	68	0,40	01:37
Sintetici allergy 60°C		60	3	1200	4.5	76	0,97	01:50
Pulizia tamburo		90	3		/	85	1,27	01:03

Lavatrici
Durata dei programmi

Modelli: **WMC 6744 PP.S** Programmi	Prelavaggio	Temp. °C	Numero di risciacqui	Velocità di centrifuga (rpm)	Carico massimo (kg)	Consumo totale d'acqua (l)	Consumo d'energia (circa, kWh)	Durata del programma (circa, in ore e minuti)
ECO 40-60								
Intensivo 60°C	■	60	3	1400	7	71	1,20	01:36
Intensivo 90°C	■	90	3	1400	7	71	2,20	01:58
Bianchi / colorati 20°C		20	2	1400	7	50	0,13	00:40
Bianchi / colorati 40°C		40	2	1400	7	50	0,43	00:49
Bianchi / colorati 60°C		60	2	1400	7	50	1,20	00:59
Bianchi / colorati 60°C		60	2	1400	3.5	31	0,70	00:59
Bianchi 90°C		90	2	1400	7	58	2,20	01:16
Ultrarapido 60°C		60	2	800	3.5	40	0,30	00:35
Ultrarapido 40°C		40	2	800	3.5	48	0,70	00:40
Sintetici 40°C		40	2	1200	3.5	40	0,16	00:39
Lana / capi delicati 30°C		30	2	800	3	35	0,04	00:35
Risciacquo			1	1400	7	14	0,07	00:22
Centrifuga				1400	7		0,06	00:17
Scarico				1400	7		0,01	00:01
MOP 60°C	■	60	3	1400	7	76	1,10	01:26
MOP 90°C	■	90	3	1400	7	76	2,10	01:48
Microfibra 40°C		40	2	1400	7	54	0,24	00:54
Microfibra 60°C		60	2	1400	7	62	0,80	01:11
Disinfezione 40°C	■	40	3	1400	7	68	0,75	01:34
Disinfezione 60°C	■	60	3	1400	7	76	1,40	02:22
Disinfezione 90°C	■	90	3	1400	7	76	2,60	02:08
Cotone allergy 60°C		60	4	1400	7	86	1,10	02:26
Cotone allergy 90°C		90	4	1400	7	86	2,70	02:48
Sintetici allergy 40°C		40	3	1200	3.5	55	0,32	01:39
Sintetici allergy 60°C		60	3	1200	3.5	63	0,77	01:53
Pulizia tamburo		90	3		/	72	1,07	01:06

Modelli: **WMC 6743 PF.S** Programmi	Prelavaggio	Temp. °C	Numero di risciacqui	Velocità di centrifuga (rpm)	Carico massimo (kg)	Consumo totale d'acqua (l)	Consumo d'energia (circa, kWh)	Durata del programma (circa, in ore e minuti)
ECO 40-60				1400	7		0,58	02:55
Intensivo 60°C	■	60	3	1400	7	71	1,30	01:40
Intensivo 90°C	■	90	3	1400	7	71	2,30	02:10
Bianchi / colorati 20°C		20	2	1400	7	50	0,14	00:40
Bianchi / colorati 40°C		40	2	1400	7	50	0,46	00:49
Bianchi / colorati 60°C		60	2	1400	7	50	1,30	00:59
Bianchi / colorati 60°C		60	2	1400	3.5	31	0,72	00:59
Bianchi 90°C		90	2	1400	7	58	2,30	01:28
Ultrarapido 60°C		60	2	800	3.5	40	0,30	00:40
Ultrarapido 40°C		40	2	800	3.5	48	0,70	00:35
Sintetici 40°C		40	2	1200	3.5	40	0,19	00:40
Lana / capi delicati 30°C		30	2	800	3	35	0,05	00:35
Risciacquo			1	1400	7	14	0,07	00:22
Centrifuga				1400	7		0,06	00:17
Scarico				1400	7		0,01	00:01
MOP 60°C	■	60	3	1400	7	76	1,20	01:30
MOP 90°C	■	90	3	1400	7	76	2,20	02:00
Microfibra 40°C		40	2	1400	7	54	0,26	00:55
Microfibra 60°C		60	2	1400	7	62	0,90	01:15
Disinfezione 40°C	■	40	3	1400	7	68	0,80	01:35
Disinfezione 60°C	■	60	3	1400	7	76	1,50	02:25
Disinfezione 90°C	■	90	3	1400	7	76	2,70	02:20
Cotone allergy 60°C		60	4	1400	7	86	1,20	02:30
Cotone allergy 90°C		90	4	1400	7	86	2,80	03:00
Sintetici allergy 40°C		40	3	1200	3.5	55	0,35	01:40
Sintetici allergy 60°C		60	3	1200	3.5	63	0,80	01:55
Pulizia tamburo		90	3		/	72	1,10	01:10

Lavatrici
Durata dei programmi

Modelli: **WMC 6763 PC.S** **WMC 6763 VC.S** Programmi	Prelavaggio	Temp. °C	Numero di risciacqui	Velocità di centrifuga (rpm)	Carico massimo (kg)	Consumo totale d'acqua (l)	Consumo d'energia (circa, kWh)	Durata del programma (circa, in ore e minuti)
ECO 40-60				1400	7		0,58	02:55
Intensivo 60°C	■	60	3	1400	7	71	1,30	01:40
Intensivo 90°C	■	90	3	1400	7	71	2,30	02:10
Bianchi / colorati 20°C		20	2	1400	7	50	0,14	00:40
Bianchi / colorati 40°C		40	2	1400	7	50	0,46	00:49
Bianchi / colorati 60°C		60	2	1400	7	50	1,30	00:59
Bianchi / colorati 60°C		60	2	1400	3.5	31	0,72	00:59
Bianchi 90°C		90	2	1400	7	58	2,30	01:28
Ultrarapido 60°C		60	2	800	3.5	40	0,30	00:35
Ultrarapido 40°C		40	2	800	3.5	48	0,70	00:40
Sintetici 40°C		40	2	1200	3.5	40	0,19	00:40
Lana / capi delicati 30°C		30	2	800	3	35	0,05	00:35
Risciacquo			1	1400	7	14	0,07	00:22
Centrifuga				1400	7		0,06	00:17
Scarico				1400	7		0,01	00:01
MOP 60°C	■	60	3	1400	7	76	1,20	01:30
MOP 90°C	■	90	3	1400	7	76	2,20	02:00
Microfibra 40°C		40	2	1400	7	54	0,26	00:55
Microfibra 60°C		60	2	1400	7	62	0,90	01:15
Disinfezione 40°C	■	40	3	1400	7	68	0,80	01:35
Disinfezione 60°C	■	60	3	1400	7	76	1,50	02:25
Disinfezione 90°C	■	90	3	1400	7	76	2,70	02:20
Cotone allergy 60°C		60	4	1400	7	86	1,20	02:30
Cotone allergy 90°C		90	4	1400	7	86	2,80	03:00
Sintetici allergy 40°C		40	3	1200	3.5	55	0,35	01:40
Sintetici allergy 60°C		60	3	1200	3.5	63	0,80	01:55
Pulizia tamburo		90	3		/	72	1,10	01:10

Modelli: **WMC 6742 P.T** **WMC 6742 V.T** Programmi	Prelavaggio	Temp. °C	Numero di risciacqui	Velocità di centrifuga (rpm)	Carico massimo (kg)	Consumo totale d'acqua (l)	Consumo d'energia (circa, kWh)	Durata del programma (circa, in ore e minuti)
ECO 40-60			2	1400	7	46	0,9	02:55
Intensivo 60°C	■	60	3	1400	7	71	1,30	01:40
Intensivo 90°C	■	90	3	1400	7	71	2,30	02:10
Bianchi / colorati 20°C		20	2	1400	7	46	0,14	00:40
Bianchi / colorati 40°C		40	2	1400	7	50	0,46	00:49
Bianchi / colorati 60°C		60	2	1400	7	50	1,30	00:59
Bianchi / colorati 60°C		60	2	1400	3.5	31	0,72	00:59
Bianchi 90°C		90	2	1400	7	58	2,30	01:28
Ultrarapido 60°C		60	2	800	3.5	48	0,70	00:40
Ultrarapido 40°C		40	2	800	3.5	40	0,30	00:35
Sintetici 40°C		40	2	1200	3.5	40	0,19	00:40
Lana / capi delicati 30°C		30	2	800	3	35	0,05	00:35
Risciacquo			1	1400	7	14	0,07	00:22
Centrifuga				1400	7	0	0,06	00:17
Scarico				1400	7	0	0,01	00:01
MOP 60°C	■	60	3	1400	7	76	1,20	01:30
MOP 90°C	■	90	3	1400	7	76	2,20	02:00
Microfibra 40°C		40	2	1400	7	54	0,26	00:55
Microfibra 60°C		60	2	1400	7	62	0,90	01:15
Disinfezione 40°C	■	40	3	1400	7	68	0,80	01:35
Disinfezione 60°C	■	60	3	1400	7	76	1,50	02:25
Disinfezione 90°C	■	90	3	1400	7	76	2,70	02:20
Cotone allergy 60°C		60	4	1400	7	86	1,20	02:30
Cotone allergy 90°C		90	4	1400	7	86	2,80	03:00
Sintetici allergy 40°C		40	3	1200	3.5	55	0,35	01:40
Sintetici allergy 60°C		60	3	1200	3.5	63	0,80	01:55
Pulizia tamburo		90	3		/	72	1,10	01:10

Lavatrici

Settori d'impiego

MODELLI	WMC 84 V S	WMC 84 P 230 V	WMC 8947 VI.S	WMC 8947 PI.S	WMC 6744 PP.S
Imprese di pulizia	X		X		
Lavanderie self-service	X		X		
Parrucchierie e centri estetici		X		X	
Assistenza sanitaria		X		X	
Hotel	X	X	X	X	
Camping e porti turistici	X	X	X	X	
Istituti e uffici		X		X	
Settore navale e off-shore					X

MODELLI	WMC 6743 PF.S	WMC 6763 VC.S	WMC 6763 PC.S	WMC 6742 V.T	WMC 6742 P.T
Imprese di pulizia		X		X	
Lavanderie self-service		X			
Parrucchierie e centri estetici			X		X
Assistenza sanitaria			X		X
Hotel		X	X	X	X
Camping e porti turistici		X			
Istituti e uffici			X		X
Settore navale e off-shore	X				

Lavatrici
Accessori

Carrello per bucato - LTC

In acciaio inox.
Adatto a tutte le lavatrici
professionali. SAP 171864

Kit di impilamento per uso navale

In acciaio inox.
Adatto a tutte le lavatrici professionali.
SAP 855443

Piedistallo - HPL530S (6-7 kg) / HPL830S (8-9 kg)

HPL530S: 602x524x293 mm (L/P/H) HPL830S : 602x639x293 mm
Acciaio inox.
Adatto a tutte le lavatrici professionali.
HPL530S SAP 441663
HPL830S SAP 445501

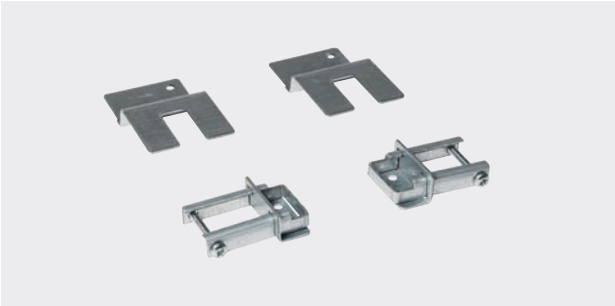

Staffe di fissaggio - Lavatrici Marine

In acciaio inox.
Staffe di fissaggio per fissare lavatrici al pavimento.
SAP 422697

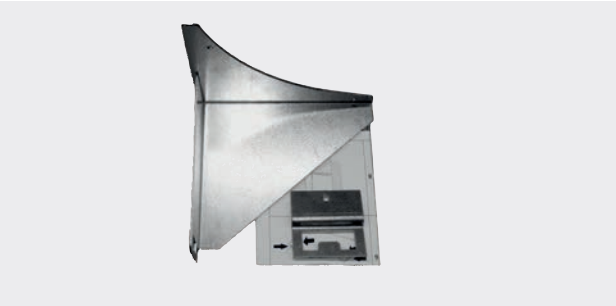

Kit di impilamento WM85.C

In acciaio inox.
Compatibile con le lavatrici WM85.C.
SAP 452468

Modulo Wi-Fi

Scheda per la connessione a Wi-Fi e ConnectLife™.
SAP 842982

Scheda relè per sistemi esterni

Interfaccia sistemi esterni (sistemi di pagamento, autodosing).
Adatta a tutte le lavatrici professionali.
SAP 842964

Lavatrici
Accessori

Gettoni per gettoniera

Per il sistema di pagamento BEAS a moneta, 50 pezzi
Codice: 71.20200.00000.6

Sistema di pagamento a gettoni BEAS

C123-1 Automatico BeasCard per 1 unità 230 V.
C123-2 Automatico BeasCard per 2 unità 230 V.
C123-3 BeasCard automatica per 3 unità 230 V.
78.12310.01230.0 (1 unità)
78.12310.02230.9 (2 unità)
78.123.03230.8 (3 unità)

Set di cavi per gettoniera

Set di cavi per il collegamento della gettoniera
SAP 566858 WM75.C, 563437 WM85.C

AIRWallet - Sistema di pagamento

AirWallet PRO (24V og 230V) 2 anni di garanzia, pagamento AirWallet
Codice: AIRWallet PRO

ASKO
ASKO
ASKO
ASKO

Essiccatoi

Start ►
Pause ❚❚
Stop: 3s

Essiccatoi
Motore Brushless

BLDC - Motore di lunga durata

Abbiamo dotato le nostre asciugatrici di motori brushless estremamente affidabili e silenziosi. L'assenza di spazzole aumenta la vita utile dei motore.
Il robusto motore a induzione senza spazzole con funzionamento unidirezionale garantisce una maggiore durata, una minore rumorosità e un'asciugatura più rapida.

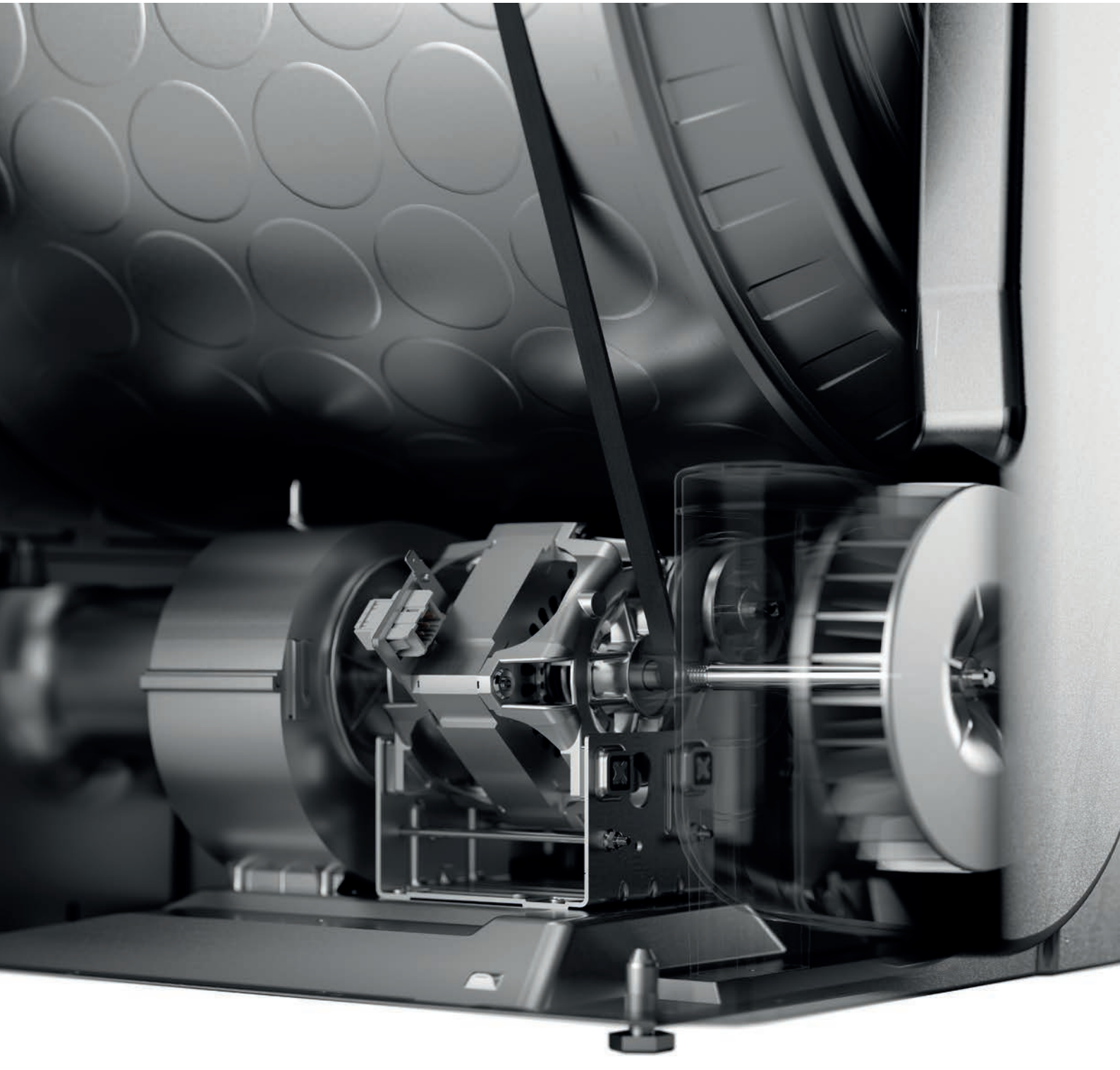

Serbatoio per l'acqua di condensa

- Può contenere 6 litri d'acqua
- Facile da svuotare
- Possibilità di collegamento allo scarico automatico (il tubo è incluso)
- Una notifica sul display indica quando il serbatoio deve essere svuotato

Essiccatoi

Filtro autopulente

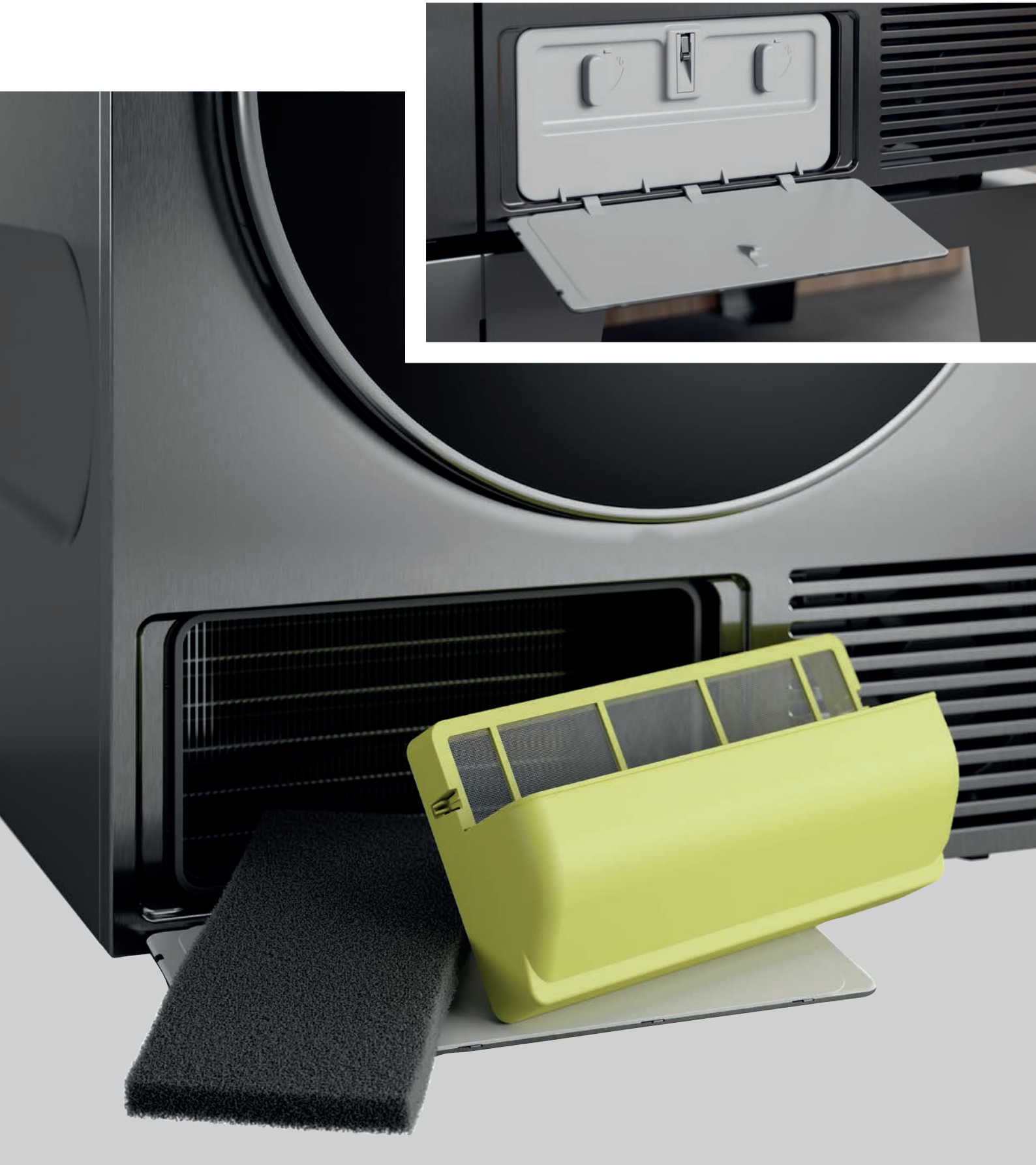

Filtro del condensatore autopulente

Gli essiccatoi a pompa di calore ASKO Professional sono dotati di un filtro autopulente che elimina la necessità di rimuovere la lanugine dal filtro del condensatore. L'acqua che si condensa nell'evaporatore viene convogliata nel contenitore dell'acqua di condensa. Quindi viene spruzzata sul filtro di evaporazione e filtrata attraverso la rete e il filtro.
La sequenza di pulizia avviene due volte per ciclo di asciugatura: un processo efficiente a basso consumo energetico.

Condensatore facile da pulire

- L'essiccatoio a condensazione è dotato di un condensatore facile da rimuovere.
- È facile da pulire.
- Sciacquare il condensatore con acqua.
- Sul display dell'essiccatoio compare un promemoria per la pulizia del filtro del condensatore.
- La pulizia è necessaria ogni 10 cicli.
- È possibile regolare l'intervallo ogni 10, 20, 30 e 100 cicli.

Essiccatoi

Filtro autopulente

Struttura della porta

- Porta con doppio filtro anti lanugine
- Cerniera della porta in robusto metallo
- Angolo di apertura dello sportello di 180° per facilitare le operazioni di carico e scarico
- La porta è incernierata a destra, ma è possibile invertire l'apertura
- Gancio di chiusura in metallo

Filtro sulla porta facile da pulire

- Un filtro efficace che impedisce a lanugine e polvere di raggiungere il condensatore e la ventola
- È semplice da pulire a mano
- É facile da aprire
- Il telaio del filtro è fissato a baionetta e a vite
- Nel display appare un promemoria quando è necessaria la pulizia del filtro

Essiccatoi
SensiDry™

SensiDry™:
l'asciugatura perfetta

La durata del ciclo di asciugatura è stabilita dal nostro esclusivo sistema **SensiDry™**. L'interazione tra i sensori di temperatura rende l'asciugatura più uniforme e affidabile rispetto a quella consentita dai sensori tradizionali (che misurano la resistenza elettrica). Scegliendo uno degli otto programmi automatici di asciugatura, è possibile scegliere anche il livello di umidità residua che si vuole mantenere nel bucato. Sarà dunque in base a questo parametro che il nostro esclusivo sistema **SensiDry™** stabilirà la durata del ciclo di asciugatura. Il programma si arresta automaticamente quando il bucato è asciutto.

Essiccatoi

Asciugatura Butterfly™

Asciugatura Butterfly™

Generalmente gli essiccatoi utilizzano un processo di asciugatura “a inversione”: il cestello cambia continuamente verso di rotazione. I nostri essiccatoi, invece, fanno compiere al bucato un movimento a forma di otto. Il cestello non smette mai di girare e non cambia mai verso di rotazione. Perciò l’asciugatura è più delicata e i capi non si attorcigliano. Inoltre, si riduce l’usura della cinghia e del motore.

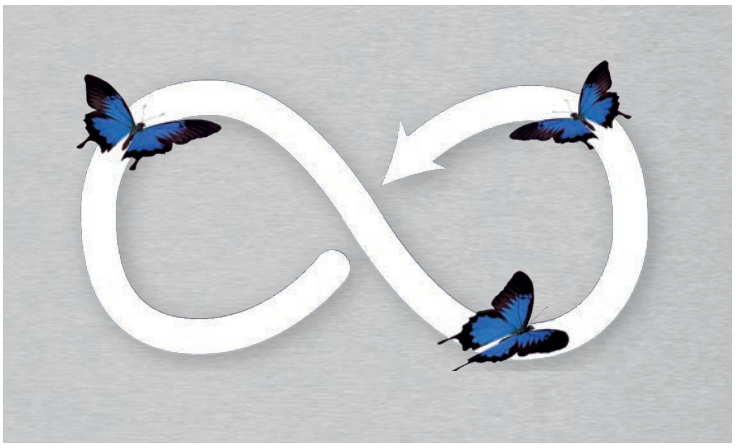

I trascinatori **Air Lift™** sono progettati per sollevare il carico il più in alto possibile e aumentarne il tempo di permanenza nel flusso d'aria. Impediscono che i capi si attorciglino e sono delicati con gli indumenti.

L'asciugatura Butterfly™ in sintesi:

- Fa muovere gli indumenti ad otto
- Le pale Air Lift™ sono progettate per sollevare il carico e aumentarne il tempo di permanenza nel flusso d'aria
- Evita che i capi si attorciglino
- È delicato con gli indumenti

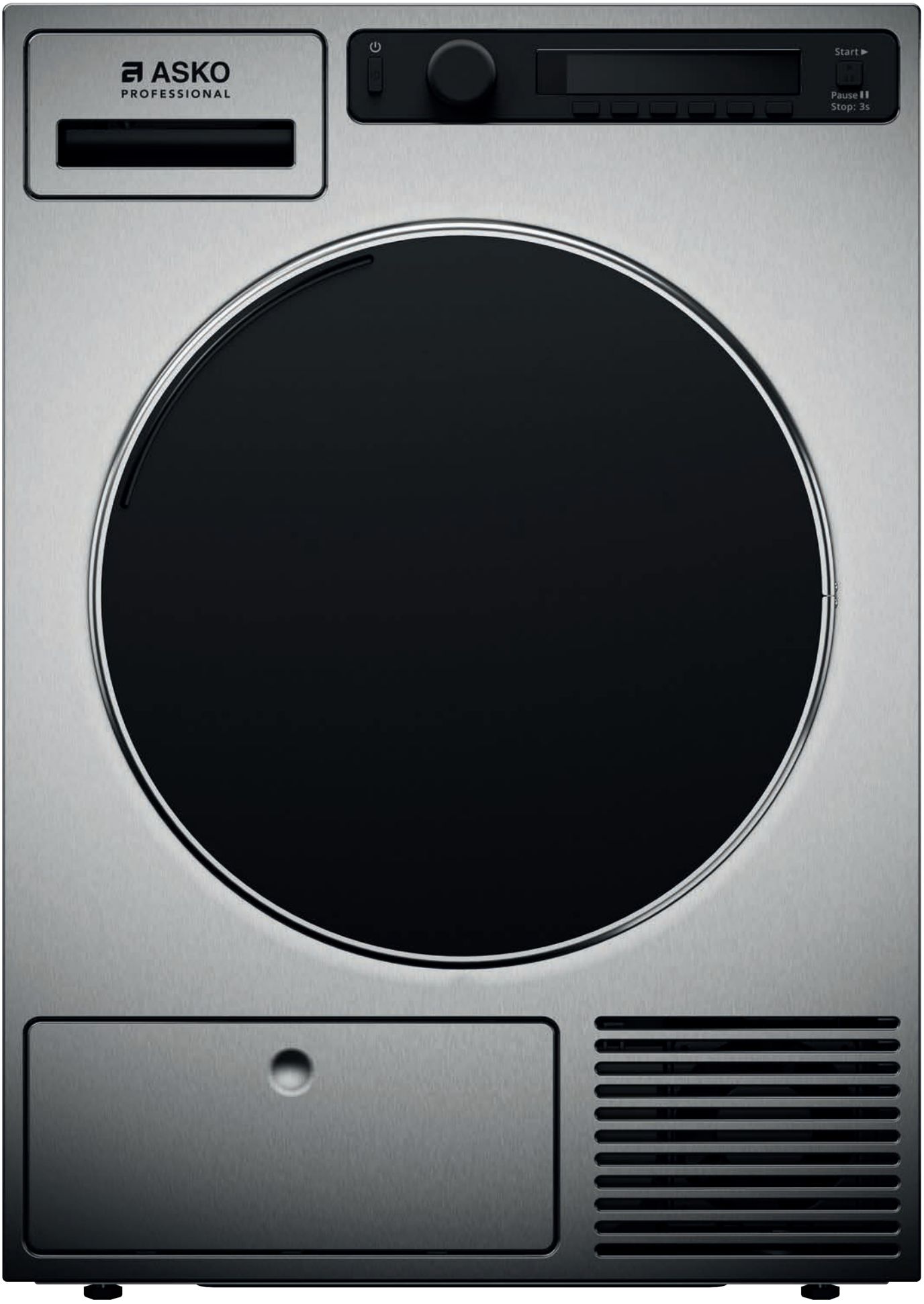
ASKO
PROFESSIONAL
Start ▶
Pause ❚❚
Stop: 3s

Essiccatoi

Essiccatoi
La gamma

TDC 145 HPS

Sistema di scarico: a pompa di calore • Finitura: acciaio inox

Caratteristiche tecniche

- Volume del cestello (l): 145
- Capacità (kg): 8
- Consumo energetico (kWh/kg): 0,57
- Programmi: 17
- Lingue del display: 25
- Tensione: 230 V
- Connessione elettrica: 1ph
- Intensità di corrente: 10 A
- Potenza riscaldante: 900 W
- Frequenza: 50 Hz
- Sistema di pagamento: gettoniera

Certificazioni

- ISO 9001:2015 Gestione della qualità e garanzia della qualità
- ISO 14001: 2015 Sistemi di gestione ambientale
- ISO 45001: 2018 Salute e sicurezza sul lavoro
- Approvato CE
- Machinery directive

Accessori

- Piedistallo
- Carrello portabiancheria
- Gettoni
- Set di cavi per gettoniera

Per immagini e ulteriori informazioni, vedere le pagine 94-97

* La modifica del collegamento elettrico deve essere effettuata da un elettricista

TDC 145 VS 230V

Sistema di scarico: a ventilazione • Finitura: acciaio inox

Caratteristiche tecniche

- Volume del cestello (l): 145
- Capacità (kg): 8
- Consumo energetico (kWh/kg): 0,57
- Programmi: 17
- Lingue del display: 25
- Tensione: 230 V
- Connessione elettrica: 1 ph
- Intensità di corrente: 16 A
- Potenza riscaldante: 3 kW
- Frequenza: 50 Hz
- Sistema di pagamento: gettoniera

Certificazioni

- ISO 9001:2015 Gestione della qualità e garanzia della qualità
- ISO 14001: 2015 Sistemi di gestione ambientale
- ISO 45001: 2018 Salute e sicurezza sul lavoro
- Approvato CE
- Machinery directive

Accessori

- Piedistallo
- Carrello portabiancheria
- Gettoni
- Set di cavi per gettoniera

Per immagini e ulteriori informazioni, vedere le pagine 94-97

Essiccatoi
La gamma

TDC 145 VS 400V

Sistema di scarico: a ventilazione • Finitura: acciaio inox

Caratteristiche tecniche

- Volume del cestello (l): 145
- Capacità (kg): 8
- Consumo energetico (kWh/kg): 0,57
- Programmi: 17
- Lingue del display: 25
- Tensione: 400 V
- Connessione elettrica: 3 ph
- Intensità di corrente: 16 A
- Potenza riscaldante: 5 kW
- Frequenza: 50 Hz
- Ricablaggio*: in 230 V, monofase 16 A
- Sistema di pagamento: gettoniera

Certificazioni

- ISO 9001:2015 Gestione della qualità e garanzia della qualità
- ISO 14001: 2015 Sistemi di gestione ambientale
- ISO 45001: 2018 Salute e sicurezza sul lavoro
- Approvato CE
- Machinery directive

Accessori

- Piedistallo
- Carrello portabiancheria
- Gettoni
- Set di cavi per gettoniera

Per immagini e ulteriori informazioni, vedere le pagine 94-97

* La modifica del collegamento elettrico deve essere effettuata da un elettricista

TDC 1481 HC.S

Sistema di scarico: a pompa di calore • Finitura: acciaio inox
Scheda relè per sistema di pagamento

Caratteristiche tecniche

- Volume del cestello (l): 145
- Capacità (kg): 8
- Consumo energetico (kWh/kg): 0,24
- Programmi: 12
- Lingue del display: 25
- Tensione: 230 V
- Connessione elettrica: 3 ph
- Intensità di corrente: 10 A
- Potenza riscaldante: 0,9 kW
- Frequenza: 50 Hz
- Sistema di pagamento: gettoniera, carte, AIRwallet

Certificazioni

- ISO 9001:2015 Gestione della qualità e garanzia della qualità
- ISO 14001: 2015 Sistemi di gestione ambientale
- ISO 45001: 2018 Salute e sicurezza sul lavoro
- Approvato CE
- Machinery directive

Accessori

- Piedistallo
- Carrello portabiancheria
- Gettoni
- Set di cavi per gettoniera
- Dadi di bloccaggio per coperchio del filtro

Per immagini e ulteriori informazioni, vedere le pagine 94-97

Essiccatoi
La gamma

TDC 1485 VI.S

Sistema di scarico: a ventilazione • Finitura: acciaio inox
Scheda relè per sistema di pagamento

Caratteristiche tecniche

- Volume del cestello (l): 145
- Capacità (kg): 8
- Consumo energetico (kWh/kg): 0,57
- Programmi: 17
- Lingue del display: 25
- Tensione: 400 V
- Connessione elettrica: 3 ph
- Intensità di corrente: 16 A
- Potenza riscaldante: 4,4 kW
- Frequenza: 50 Hz
- Ricablaggio*: 1 ph / 3 kW / 16 A
- Wi-Fi per ConnectLife™
- Sistema di pagamento: gettoniera, carte, AIRwallet

Accessori

- Piedistallo
- Carrello portabiancheria
- Gettoni
- Set di cavi per gettoniera
- AIRWallet

Per immagini e ulteriori informazioni, vedere le pagine 94-97

- **Certificazioni**
- ISO 9001:2015 Gestione della qualità e garanzia della qualità
- ISO 14001: 2015 Sistemi di gestione ambientale
- ISO 45001: 2018 Salute e sicurezza sul lavoro
- Approvato CE
- Machinery directive

* La modifica del collegamento elettrico deve essere effettuata da un elettricista

TDC 1773 VP.S

Sistema di scarico: a ventilazione • Finitura: acciaio inox

Accessori

- Piedistallo
- Kit d'impilamento per uso navale
- Carrello portabiancheria
- Sistema di pagamento
- Set di cavi per gettoniera
- Scheda relè
- AIRWallet
- Modulo Wi-Fi

Per immagini e ulteriori informazioni, vedere le pagine 94-97

Caratteristiche tecniche

- Volume del cestello (l): 117
- Capacità (kg): 7
- Consumo energetico (kWh/kg): 0,21
- Programmi: 17
- Lingue del display: 25
- Tensione: 440 V
- Connessione elettrica: 2 ph senza potenziale 0
- Trasformatore senza potenziale 0 : sì
- Intensità di corrente: 10 A
- Potenza riscaldante: 3 kW
- Frequenza: 60 Hz
- Ricablaggio*: 1 ph / 1,95 kW / 10 A

Certificazioni

- ISO 9001:2015 Gestione della qualità e garanzia della qualità
- ISO 14001: 2015 Sistemi di gestione ambientale
- ISO 45001: 2018 Salute e sicurezza sul lavoro
- Approvato CE
- Machinery directive

* La modifica del collegamento elettrico deve essere effettuata da un elettricista

Essiccatoi
La gamma

TDC 1773 VF.S

Sistema di scarico: a ventilazione • Finitura: acciaio inox

Caratteristiche tecniche

- Volume del cestello (l): 117
- Capacità (kg): 7
- Consumo energetico (kWh/kg): 0,57
- Programmi: 17
- Lingue del display: 25
- Tensione: 230 V
- Connessione elettrica: 1 ph
- Intensità di corrente: 16 A
- Potenza riscaldante: 3 kW
- Frequenza: 60 Hz
- Ricablaggio*: 1 ph / 1,95 kW / 10 A

Certificazioni

- ISO 9001:2015 Gestione della qualità e garanzia della qualità
- ISO 14001: 2015 Sistemi di gestione ambientale
- ISO 45001: 2018 Salute e sicurezza sul lavoro
- Approvato CE
- Machinery directive

Accessori

- Piedistallo
- Kit d'impilamento per uso navale
- Carrello portabiancheria
- Sistema di pagamento
- Scheda relè
- Set di cavi per gettoniera
- AIRWallet
- Modulo Wi-Fi

Per immagini e ulteriori informazioni, vedere le pagine 94-97

* La modifica del collegamento elettrico deve essere effettuata da un elettricista

TDC 1772 CC.S

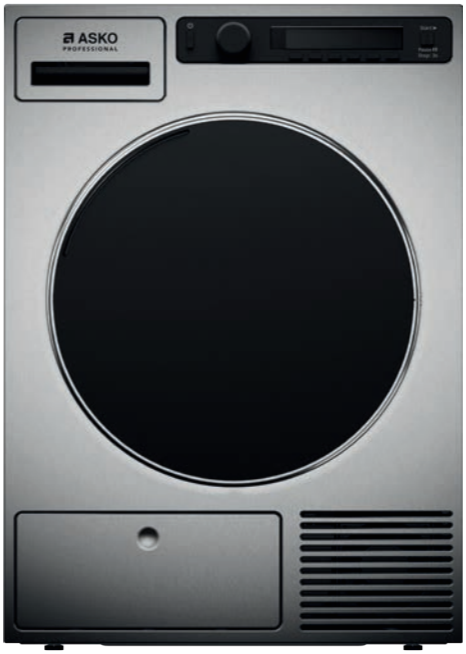

Sistema di scarico: Condensatore • Finitura: acciaio inox
Scheda relè per sistema di pagamento

Caratteristiche tecniche

- Volume del cestello (l): 117
- Capacità (kg): 7
- Consumo energetico (kWh/kg): 0,59
- Programmi: 17
- Lingue del display: 25
- Tensione: 230 V
- Connessione elettrica: 1 ph
- Intensità di corrente: 16 A
- Potenza riscaldante: 2,5 kW
- Frequenza: 50 Hz
- Ricablaggio*: 1 ph / 1,95 kW / 10 A
- Wi-Fi per ConnectLife™
- Sistema di pagamento: gettoniera, AIRwallet

Certificazioni

- ISO 9001:2015 Gestione della qualità e garanzia della qualità
- ISO 14001: 2015 Sistemi di gestione ambientale
- ISO 45001: 2018 Salute e sicurezza sul lavoro
- Approvato CE
- Machinery directive

Accessori

- Piedistallo
- Carrello portabiancheria
- Kit di impilamento WM85.C/TD75.C
- AIRWallet
- Gettoni
- Dadi di bloccaggio per coperchio del filtro

Per immagini e ulteriori informazioni, vedere le pagine 94-97

* La modifica del collegamento elettrico deve essere effettuata da un elettricista

Essiccatoi
La gamma

TDC 1773 VC.S

Sistema di scarico: a ventilazione • Finitura: acciaio inox
Scheda relè per sistema di pagamento

Caratteristiche tecniche

- Volume del cestello (l): 117
- Capacità (kg): 7
- Consumo energetico (kWh/kg): 0,57
- Programmi: 17
- Lingue del display: 25
- Tensione: 230 V
- Connessione elettrica: 1 ph
- Intensità di corrente: 16 A
- Potenza riscaldante: 3 kW
- Frequenza: 50 Hz
- Ricablaggio*: 1 ph / 1,95 kW / 10 A
- Wi-Fi per ConnectLife™
- Sistema di pagamento: gettoniera, AIRwallet

- **Certificazioni**
- ISO 9001:2015 Gestione della qualità e garanzia della qualità
- ISO 14001: 2015 Sistemi di gestione ambientale
- ISO 45001: 2018 Salute e sicurezza sul lavoro
- Approvato CE
- Machinery directive

Accessori

- Piedistallo
- Carrello portabiancheria
- Gettoni
- Kit di impilamento WM85.C/TD75.C
- AIRWallet
- Gettoni

Per immagini e ulteriori informazioni, vedere le pagine 94-97

* La modifica del collegamento elettrico deve essere effettuata da un elettricista

TDC 1772 C.T

Sistema di scarico: Condensatore • Finitura: titanio
Scheda relè per sistema di pagamento

Caratteristiche tecniche

- Volume del cestello (l): 117
- Capacità (kg): 7
- Consumo energetico (kWh/kg): 0,59
- Programmi: 17
- Lingue del display: 25
- Tensione: 230 V
- Connessione elettrica: 1ph
- Intensità di corrente: 16 A
- Potenza riscaldante: 2,5 kW
- Frequenza: 50 Hz
- Ricablaggio*: 1 ph / 1,95 kW / 10 A
- Sistema di pagamento: gettoniera

Certificazioni

- ISO 9001:2015 Gestione della qualità e garanzia della qualità
- ISO 14001: 2015 Sistemi di gestione ambientale
- ISO 45001: 2018 Salute e sicurezza sul lavoro
- Approvato CE
- Machinery directive

Accessori

- Piedistallo
- Carrello portabiancheria
- Kit di impilamento WM85.C/TD75.C
- Gettoni
- AIRWallet
- Modulo Wi-Fi
- Dadi di bloccaggio per coperchio del filtro

Per immagini e ulteriori informazioni, vedere le pagine 94-97

* La modifica del collegamento elettrico deve essere effettuata da un elettricista

Essiccatoi
La gamma

TDC 1773 V.T

Sistema di scarico: a ventilazione • Finitura: titanio
Scheda relè per sistema di pagamento

Caratteristiche tecniche

- Volume del cestello (l): 117
- Capacità (kg): 7
- Consumo energetico (kWh/kg): 0,57
- Programmi: 17
- Lingue del display: 25
- Tensione: 230 V
- Connessione elettrica: 1 ph
- Intensità di corrente: 16 A
- Potenza riscaldante: 3 kW
- Frequenza: 50 Hz
- Ricablaggio*: 1 ph / 1,95 kW / 10 A
- Sistema di pagamento: gettoniera

Certificazioni

- ISO 9001:2015 Gestione della qualità e garanzia della qualità
- ISO 14001: 2015 Sistemi di gestione ambientale
- ISO 45001: 2018 Salute e sicurezza sul lavoro
- Approvato CE
- Machinery directive

Accessori

- Piedistallo
- Carrello portabiancheria
- Gettoni
- Kit di impilamento WM85.C/TD75.C
- AIRWallet
- Modulo Wi-Fi

Per immagini e ulteriori informazioni, vedere le pagine 94-97

* La modifica del collegamento elettrico deve essere effettuata da un elettricista

ASKO
ASKO
ASKO

Essiccatoi
Programmi

PROGRAMMI	MAX KG	DESCRIZIONE	VENTILAZIONE / CONDENSE	POMPA DI CALORE
EXTRA ASCIUTTO AUTOMATICO Temperatura normale	7	Programma per capi di cotone non delicati. Dopo l'asciugatura, il bucato sarà completamente asciutto e pronto per essere riposto nell'armadio	X	X
EXTRA ASCIUTTO AUTOMATICO A bassa temperatura	7	Programma per capi di cotone non delicati. Dopo l'asciugatura, il bucato sarà completamete asciutto e pronto per essere riposto nell'armadio	X	-
ASCIUTTO SECCO Temperatura normale	7	Programma per capi di cotone non delicati. Dopo l'asciugatura, il bucato sarà asciutto e pronto per essere riposto nell'armadio	X	X
ASCIUTTO SECCO A bassa temperatura	7	Programma per capi di cotone non delicati. Dopo l'asciugatura, il bucato sarà asciutto e pronto per essere riposto nell'armadio	X	-
ASCIUTTO NORMALE Temperatura normale	7	Programma per capi di cotone non delicati che presentano circa lo stesso spessore. Dopo l'asciugatura, il bucato sarà asciutto	X	X
ASCIUTTO NORMALE A bassa temperatura	7	Programma per capi di cotone non delicati che presentano circa lo stesso spessore. Dopo l'asciugatura, il bucato sarà asciutto	X	-
ASCIUTTO DA STIRO A MANO Temperatura normale	7	In questo programma la resistenza si spegne automaticamente quando rileva che la biancheria è ancora abbastanza umida per poter essere stirata a mano	X	X
ASCIUTTO DA STIRO A MANO A bassa temperatura	7	In questo programma la resistenza si spegne automaticamente quando rileva che la biancheria è ancora abbastanza umida per poter essere stirata a mano	X	-
ASCIUTTO DA STIRO A MACCHINA Temperatura normale	7	In questo programma la resistenza si spegne automaticamente quando rileva che la biancheria è ancora abbastanza umida per poter essere stirata a macchina	X	X
ASCIUTTO DA STIRO A MACCHINA A bassa temperatura	7	In questo programma la resistenza si spegne automaticamente quando rileva che la biancheria è ancora abbastanza umida per poter essere stirata a macchina	X	-
ASCIUGATURA MISTA	3,5	Programma per capi in fibra sintetica o mista, come i capi sportivi multifunzionali. Dopo l'asciugatura, non è necessaria la stiratura.	X	X
STIRATURA MISTA	3,5	Programma per capi sintetici o misti. Dopo l'asciugatura, i capi devono essere stirati	X	X
DURATA 80 min	4	Al termine del tempo impostato, il ciclo si arresta. Il programma a tempo è adatto per carichi piccoli	X	X
DURATA 60 min	4	Al termine del tempo impostato, il ciclo si arresta. Il programma a tempo è adatto per carichi piccoli	X	X
DURATA 40 min	4	Al termine del tempo impostato, il ciclo si arresta. Il programma a tempo è adatto per carichi piccoli	X	X
DURATA 20 min	4	Al termine del tempo impostato, il ciclo si arresta. Il programma a tempo è adatto per carichi piccoli	X	X
AERAZIONE 60 min.	2	Questo programma è solo per ravvivare o ammorbidire i capi	X	X

Programmi extra veloci

L'elevata potenza di 5,0 kW (TDC1485) consente di risparmiare il 40% del tempo di programmazione. Ciò significa che la macchina può trattare 8 kg di cotone in soli 56 minuti (asciugatura normale).

Tecnologia a pompa di calore

Consente di risparmiare fino al 65% circa sul consumo di elettricità rispetto a un modello standard.

Essiccatoi
Settori d'impiego

MODELLI	TDC 145 HP.S	TDC 145 VS 230 V	TDC 145 VS 400 V	TDC 1481 HC.S	TDC 1485 VI.S	TDC 1773 VP.S
Imprese di pulizia	X	X	X	X	X	
Lavanderie self-service		X	X		X	
Parrucchierie e centri estetici	X	X	X	X	X	
Assistenza sanitaria	X	X	X	X	X	
Hotel	X	X	X	X	X	
Camping e porti turistici	X	X	X	X	X	
Istituti e uffici	X	X	X	X	X	
Settore navale e off-shore						X

MODELLI	TDC 1773 VF.S	TDC 1772 CC.S	TDC 1773 VC.S	TDC 1772 C.T	TDC 1773 V.T
Imprese di pulizia		X	X	X	X
Lavanderie self-service		X	X	X	X
Parrucchierie e centri estetici		X	X	X	X
Assistenza sanitaria		X	X	X	X
Hotel		X	X	X	X
Camping e porti turistici		X	X	X	X
Istituti e uffici		X	X	X	X
Settore navale e off-shore	X				

Essiccatoi
Specifiche dei programmi

Modelli: **TDC 145 VS 400V** Programmi		Quantità	Capi centrifugati a velocità (rpm)	Consumo approssimativo (kWh)	Durata appross. programmi (min)
EXTRA ASCIUTTO AUTOMATICO	Cotone / lino	Pieno carico	600	6,7	75
			1000	6,0	70
			1200	5,1	65
			1400	4,9	60
ASCIUTTO SECCO	Cotone / lino	Pieno carico	600	6,0	70
			1000	5,4	65
			1200	4,6	60
			1400	4,4	55
	Resistente alle pieghe, poliestere / cotone	Mezzo carico	1000	2,8	35
ASCIUTTO NORMALE	Cotone / lino	Pieno carico	600	5,5	65
			1000	4,8	60
			1200	4,2	55
			1400	3,9	50
	Cotone / lino	Mezzo carico	1000	2,8	35
	Resistente alle pieghe, poliestere / cotone	Mezzo carico	600	3,0	40
ASCIUTTO DA STIRO	Cotone / lino	Pieno carico	600	4,8	90
			1000	4,2	85
			1200	3,9	80
			1400	3,7	75

Modelli: **TDC 1481 HC.S** Programmi	Quantità	Capi centrifugati a velocità (rpm)	Consumo approssimativo (kWh)	Durata appross. programmi (min)
EXTRA ASCIUTTO AUTOMATICO temperatura normale	Pieno carico	1400	2,05	180
EXTRA ASCIUTTO AUTOMATICO a bassa temperatura	-	-	-	-
ASCIUTTO SECCO temperatura normale	Pieno carico	1400	1,50	145
ASCIUTTO SECCO a bassa temperatura	-	-	-	-
ASCIUTTO NORMALE temperatura normale	Pieno carico	1400	1,25	120
	Pieno carico	1000	1,45	140
ASCIUTTO NORMALE a bassa temperatura	-	-	-	-
ASCIUTTO DA STIRO A MANO temperatura normale	Pieno carico	1400	1,15	115
ASCIUTTO DA STIRO A MANO a bassa temperatura	-	-	-	-
ASCIUTTO DA STIRO A MACCHINA temperatura normale	Pieno carico	1400	0,90	95
	Pieno carico	1000	1,10	110
ASCIUTTO DA STIRO A MACCHINA a bassa temperatura	-	-	-	-
ASCIUGATURA MISTA	Mezzo carico	1200	0,65	60
STIRATURA MISTA	Mezzo carico	1000	1,30	20

Modelli: **TDC 1485 VI.S** Programmi	Quantità	Capi centrifugati a velocità (rpm)	Consumo approssimativo (kWh)	Durata appross. programmi (min)
EXTRA ASCIUTTO AUTOMATICO temperatura normale	Pieno carico	1400	4,75	80
EXTRA ASCIUTTO AUTOMATICO a bassa temperatura	Pieno carico	1400	4,75	133
ASCIUTTO SECCO temperatura normale	Pieno carico	1400	4,14	70
ASCIUTTO SECCO a bassa temperatura	Pieno carico	1400	4,15	110
ASCIUTTO NORMALE temperatura normale	Pieno carico	1400	3,80	56
	Pieno carico	1000	4,62	68
ASCIUTTO NORMALE a bassa temperatura	Pieno carico	1400	3,75	90
ASCIUTTO DA STIRO A MANO temperatura normale	Pieno carico	1400	3,45	53
ASCIUTTO DA STIRO A MANO a bassa temperatura	Pieno carico	1400	3,45	80
ASCIUTTO DA STIRO A MACCHINA temperatura normale	Pieno carico	1400	2,72	45
	Pieno carico	1000	3,40	52
ASCIUTTO DA STIRO A MACCHINA a bassa temperatura	Pieno carico	1400	2,75	67
ASCIUGATURA MISTA	Mezzo carico	1200	1,70	30
STIRATURA MISTA	Mezzo carico	1000	1,30	20

Essiccatoi
Specifiche dei programmi

Modelli: **TDC 1772 C.T** **TDC 1772 CC.S** Programmi	Quantità	Capi centrifugati a velocità (rpm)	Consumo approssimativo (kWh)	Durata appross. programmi (min)
EXTRA ASCIUTTO AUTOMATICO temperatura normale	Pieno carico	1400	4,60	155
EXTRA ASCIUTTO AUTOMATICO a bassa temperatura	Pieno carico	1400	5,50	250
ASCIUTTO SECCO temperatura normale	Pieno carico	1400	3,95	130
ASCIUTTO SECCO a bassa temperatura	Pieno carico	1400	4,20	175
ASCIUTTO NORMALE temperatura normale	Pieno carico	1400	3,65	115
	Pieno carico	1000	4,14	135
ASCIUTTO NORMALE a bassa temperatura	Pieno carico	1400	3,90	190
ASCIUTTO DA STIRO A MANO temperatura normale	Pieno carico	1400	3,30	105
ASCIUTTO DA STIRO A MANO a bassa temperatura	Pieno carico	1400	3,50	140
ASCIUTTO DA STIRO A MACCHINA temperatura normale	Pieno carico	1400	2,74	95
	Pieno carico	1000	3,30	110
ASCIUTTO DA STIRO A MACCHINA a bassa temperatura	Pieno carico	1400	2,82	120
ASCIUGATURA MISTA	Mezzo carico	1200	1,90	75
STIRATURA MISTA	Mezzo carico	1000	1,50	55

Modelli: **TDC 1773 V.T** **TDC 1773 VC.S** **TDC 1773 VF.S** **TDC 1773 VP.S** Programmi	Quantità	Capi centrifugati a velocità (rpm)	Consumo approssimativo (kWh)	Durata appross programmi (min)
EXTRA ASCIUTTO AUTOMATICO temperatura normale	Pieno carico	1400	4,25	95
EXTRA ASCIUTTO AUTOMATICO a bassa temperatura	Pieno carico	1400	4,30	140
ASCIUTTO SECCO temperatura normale	Pieno carico	1400	3,70	80
ASCIUTTO SECCO a bassa temperatura	Pieno carico	1400	3,80	113
ASCIUTTO NORMALE temperatura normale	Pieno carico	1400	3,35	70
	Pieno carico	1000	4,00	80
ASCIUTTO NORMALE a bassa temperatura	Pieno carico	1400	3,45	103
ASCIUTTO DA STIRO A MANO temperatura normale	Pieno carico	1400	3,10	66
ASCIUTTO DA STIRO A MANO a bassa temperatura	Pieno carico	1400	3,10	90
ASCIUTTO DA STIRO A MACCHINA temperatura normale	Pieno carico	1400	2,40	53
	Pieno carico	1000	3,05	65
ASCIUTTO DA STIRO A MACCHINA a bassa temperatura	Pieno carico	1400	2,35	72
ASCIUGATURA MISTA	Carico parziale	1200	1,70	40
STIRATURA MISTA	Carico parziale	1000	1,35	30

ASKO
ASKO
ASKO
ASKO

Essiccatoi
Accessori

Carrello per bucato - LTC

In acciaio inox.
Adatto a tutti gli essiccatoi
professionali. SAP 171864

Piedistallo - HPL530S (6-7 kg) / HPL830S (8-9 kg)

HPL530S: 602x524x293 mm (L/P/H) HPL830S : 602x639x293 mm
Acciaio inox.
Adatto a tutti gli essiccatoi.
HPL530S SAP 441663
HPL830S SAP 445501

Kit di impilamento per uso navale

In acciaio inox.
Adatto a tutti gli essiccatoi.
SAP 855443

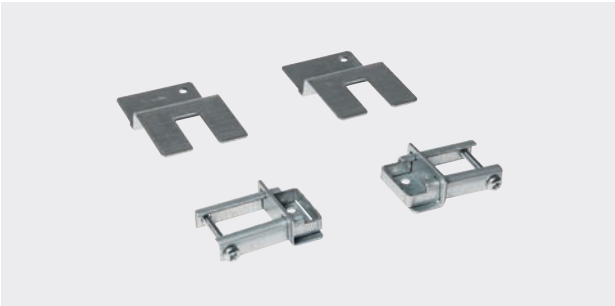

Staffe di fissaggio - Essiccatoi Marine

In acciaio inox
Staffe di fissaggio per fissare gli essiccatoi al pavimento
SAP 422697

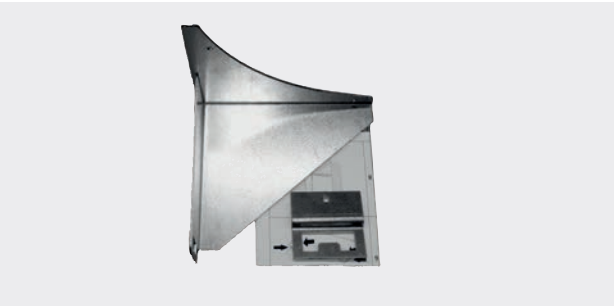

Kit di impilamento TD75.C

Acciaio inox
Compatibile con essiccatoi TD75.C.
SAP 452468

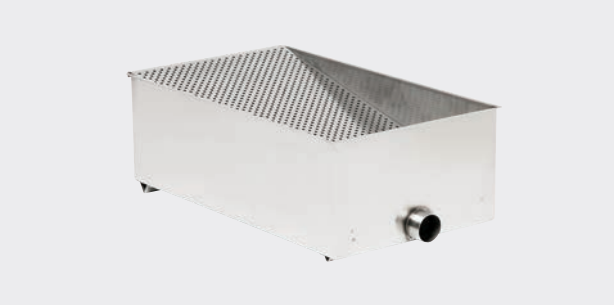

Filtro per lanugine - LBC411

Filtro per lanugine. Può contenere 38 l e coprire fino a tre macchine.
Può essere utilizzato per tutti i modelli con scarico a valvola.
SAP 200077

Dadi di bloccaggio per coperchio del filtro

Dadi esagonali di bloccaggio per consentire l'accesso al filtro solo al personale autorizzato
SAP 452463

Essiccatoi
Accessori

Sistema di pagamento a gettoni BEAS

C123-1 Automatico BeasCard per 1 unità 230 V.
C123-2 Automatico BeasCard per 2 unità 230 V.
C123-3 BeasCard automatica per 3 unità 230 V.
78.12310.01230.0 (1 unità)
78.12310.02230.9 (2 unità)
78.123.03230.8 (3 unità)

Gettoni per gettoniera

Per il sistema di pagamento BEAS a moneta, 100 pezzi
Codice: 71.20200.00000.6

Sistema di cavi per gettoniera o altri sistemi di pagamento

Set di cavi per il collegamento della gettoniera
SAP 574416

Scheda relè per sistemi esterni

Interfaccia sistemi esterni (sistemi di pagamento, autodosing).
Adatta a tutti gli essiccatoi professionali.
SAP 842964

Modulo Wi-Fi

Scheda per la connessione a Wi-Fi e ConnectLife™.
SAP 842982

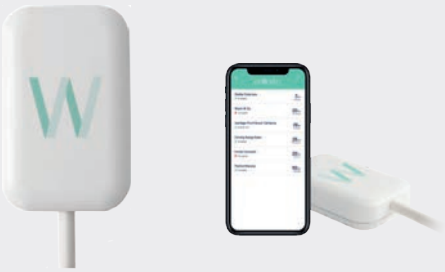

AIRWallet - Sistema di pagamento

AirWallet PRO (24V og 230V) 2 anni di garanzia, pagamento AirWallet
Codice: AIRWallet PRO

ASKO
ASKO
ASKO
ASKO
COTTON
COTTON

Specifiche
Tecniche

LAVATRICI

MODELLO	**WMC 84 VS**	**WMC 84 P 230 V**	**WMC 8947 VI.S**	**WMC 8947 PI.S**
Volume del cestello	80 l	80 l	80 l	80 l
Capacità kg	8	8	9	9
Velocità di centrifuga	1400 rpm	1400 rpm	1400 rpm	1400 rpm
Fattore G	530	530	530	530
Umidità residua	49%	49%	49%	49%
Voltaggio	400 V	230 V	400 V	400 V
Connessione elettrica	3 ph	1 ph	3 ph	3 ph
Trasformatore senza potenziale 0	-	-	-	-
Intensità di corrente	16 A	16 A	16 A	16 A
Potenza dell'elemento riscaldante	7 kW	3 kW	7 kW	7 kW
Frequenza	50 Hz	50 Hz	50 Hz	50 Hz
Ricablaggio	-	-	-	-
Sistema di scarico	Valvola	Pompa	Valvola	Pompa
Motore	BLDC	BLDC	BLDC	BLDC
Classe energetica	N/A	N/A	N/A	C
Consumo energetico kW/kg	0,16	0,16	0,16	0,16
Consumo d'acqua l/kg	80 l	80 l	7,0	7,0
Rumorosità durante la centrifuga db(A)	70	70	75	75
Programmi standard	25	25	26	26
Programmi personalizzabili	-	-	14	14
Programmi completamente personal.	3	3	10	10
Durata programma Cotone 60°C in min.	60	60	60	60
Lingue del display opzionabili	13	13	25	25
Lingua preimpostata	Inglese	Inglese	Inglese	Inglese
Finitura	Acciaio inox	Acciaio inox	Acciaio inox	Acciaio inox
Scomparto vaschetta del detergente	Estraibile	Estraibile	Estraibile	Estraibile
Connessione idrica	Calda e fredda	Calda e fredda	Calda e fredda	Calda e fredda
Raccordo per il tubo dell'acqua	3/4	3/4	3/4	3/4
Adattatore per tubo dell'acqua	1/2	1/2	1/2	1/2
Tipo di spina	Schuko	Schuko	-	-
Certificazioni CE	■	■	CE, MD, EAC, WRAS	CE, MD, EAC, WRAS
Sistema di sensori di peso	■	■	■	■
Wi-Fi per ConnectLife™	-	-	■	■
Partenza ritardata	■	■	■	■
Sistema di dosaggio esterno	■	■	■	■
Sistema di pagamento	■	■	■	■

LAVATRICI

MODELLO	**WMC 6744 PP.S**	**WMC 6743 PF.S**	**WMC 6763 VC.S**
Volume del cestello	60 l	60 l	60 l
Capacità kg	7	7	7
Velocità di centrifuga	1400 rpm	1400 rpm	1600 rpm
Fattore G	530	530	690
Umidità residua	49%	49%	44%
Voltaggio	440 V	230 V	230 V
Connessione elettrica	2 ph	1 ph	1 ph
Trasformatore senza potenziale 0	■	-	-
Intensità di corrente	16 A	16 A	16 A
Potenza dell'elemento riscaldante	4,4 kW	3 kW	3 kW
Frequenza	60 Hz	60 Hz	50 Hz
Ricablaggio	-	3ph / 3kW / 10 A	400 V/ 3 ph / 3 kW / 10 A 230 V / 1 ph / 2 kW / 10 A
Sistema di scarico	Pompa	Pompa	Valvola
Motore	BLDC	BLDC	BLDC
Classe energetica	N/A	N/A	N/A
Consumo energetico kW/kg	0,19	0,19	0,19
Consumo d'acqua l/kg	7,1	7,1	7,1
Rumorosità durante la centrifuga db(A)	76	76	78
Programmi standard	26	26	26
Programmi personalizzabili	14	14	14
Programmi completamente personalizzabili	10	10	10
Durata del programma Cotone 60°C in min.	60	60	60
Lingue del display opzionabili	25	25	25
Lingua preimpostata	Inglese	Inglese	Inglese
Finitura	Acciaio inox	Acciaio inox	Acciaio inox
Scomparto vaschetta del detergente	Estraibile	Estraibile	Estraibile
Connessione idrica	Calda e fredda	Calda e fredda	Calda e fredda
Raccordo per il tubo dell'acqua	3/4	3/4	3/4
Adattatore per tubo dell'acqua	1/2	1/2	1/2
Tipo di spina	-	Schuko	Schuko
Certificazioni	CE, MD, EAC	CE, MD, EAC	CE, MD, EAC, WRAS
Sistema di sensori di peso	■	■	■
Wi-Fi per ConnectLife™	-	-	■
Partenza ritardata	■	■	■
Sistema di dosaggio esterno	-	-	■
Sistema di pagamento	-	-	■

LAVATRICI

MODELLO	**WMC 6763 PC.S**	**WMC 6742 V.T**	**WMC 6742 P.T**
Volume del cestello	60 l	60 l	60 l
Capacità kg	7	7	7
Velocità di centrifuga	1600 rpm	1400 rpm	1400 rpm
Fattore G	690	530	530
Umidità residua	44%	49%	49%
Voltaggio	230 V	230 V	230 V
Connessione elettrica	1 ph	1 ph	1 ph
Trasformatore senza potenziale 0	-	-	-
Intensità di corrente	16 A	10 A	1 A
Potenza dell'elemento riscaldante	3 kW	2 kW	2 kW
Frequenza	50 Hz	50 Hz	50 Hz
Ricablaggio	400V / 3ph / 3kW / 10A 230V /1ph / 2kW / 10A	NA	NA
Sistema di scarico	Pompa	Valvola	Pompa
Motore	BLDC	BLDC	BLDC
Classe energetica	C	N/A	N/A
Consumo energetico kW/kg	0,19	0,19	0,19
Consumo d'acqua l/kg	7,1	7,1	7,1
Rumorosità durante la centrifuga db(A)	78	76	76
Programmi standard	26	26	26
Programmi personalizzabili	14	14	14
Programmi completamente personalizzabili	10	10	10
Durata del programma Cotone 60°C in min.	60	60	60
Lingue del display opzionabili	25	25	25
Lingua preimpostata	Inglese	Inglese	Inglese
Finitura	Acciaio inox	Titanio	Titanio
Scomparto vaschetta del detergente	Estraibile	Estraibile	Estraibile
Connessione idrica	Calda e fredda	Calda e fredda	Calda e fredda
Raccordo per il tubo dell'acqua	3/4	3/4	3/4
Adattatore per tubo dell'acqua	1/2	1/2	1/2
Tipo di spina	Schuko	Schuko	Schuko
Certificazioni	CE, MD, EAC, WRAS	CE, MD, EAC, WRAS	CE, MD, EAC, WRAS, ROHS
Sistema di sensori di peso	■	■	■
Wi-Fi per ConnectLife™	■	-	-
Partenza ritardata	■	■	■
Sistema di dosaggio esterno	■	-	-
Sistema di pagamento	■	-	-

ASKO
ASKO
ASKO

ESSICCATOI

MODELLO	TDC 145 HP S	TDC 145 VS 230V	TDC 145 VS 400V
Tipo di modello (da incasso / posizionamento libero)	■ / ■	■ / ■	■ / ■
Tipo di installazione (incasso / scomparsa totale / sottopiano / posizionamento libero)	- / - / ■ / ■	- / - / ■ / ■	- / - / ■ / ■
Tipo di controllo	Elettronico	Elettronico	Elettronico
Tipo di regolazione e segnalazione (manopola / pulsante / display LCD)	■ / ■ / ■	■ / ■ / ■	■ / ■ / ■
Controllo a microprocessore	■	■	■
Porta semplice / doppia	■ / -	■ / -	■ / -
Porta (porta con oblò / porta cieca)	- / ■	- / ■	- / ■
Cerniere (reversibili)	Destra	Destra	Destra
Finitura	Acciaio inossidabile	Acciaio inossidabile	Acciaio inossidabile
Tipo di elemento riscaldante	Elettrico	Elettrico	Elettrico
Potenza (W)	900	3000	5000
Intensità di corrente (A)	10	16	16
Tensione (V)	230	230	400 / 230
Frequenza (Hz)	50	50	50
Lunghezza del cavo di alimentazione elettrica (cm)	210	210	210
Tipo di spina	Schuko	Schuko	Schuko
Piedini regolabili	■	■	■
CONSUMI			
Capacità cotone (max.) (kg)	8	8	8
Tipo di asciugatura	a pompa di calore	a ventilazione	a ventilazione
Rumorosità dB(A)	66	66	66
CARATTERISTICHE			
Lingue disponibili sul display	13	13	13
Programmi automatici	■	■	■
Segnale acustico	■	■	■
Flusso d'aria massimo (m^3 / h)	123 / 245	154	134
Contropressione max. (Pa)	-	114	98
Volume del cestello (l)	145	145	145
Timer digitale	■	■	■
Filtro del condensatore auto pulente	■	-	-

ESSICCATOI

MODELLO	**TDC 1481 HC.S**	**TDC 1485 VI.S**	**TDC 1773 VP.S**	**TDC 1773 VF.S**
Volume del cestello (l)	145	145	117	117
Capacità (kg)	8	8	7	7
Sistema di scarico	a pompa di calore	a ventilazione	a ventilazione	a ventilazione
Classe energetica	A++	N/A	N/A	N/A
Consumo energetico (kWh/kg)	0,24	0,57	0,21	0,57
Rumorosità db(A)	65	65	66	66
Programmi	12	17	17	17
Durata dei programmi (min.)	150	56	63	63
Lingue del display opzionabili	25	25	25	25
Lingua pre-impostata	Inglese	Inglese	Inglese	Inglese
Finitura	Acciaio inox	Acciaio inox	Acciaio inox	Acciaio inox
Illuminazione interna	-	-	-	-
Tipo di spina	Schuko	-	-	Schuko
Voltaggio	230 V	400 V	440 V	230 V
Connessione elettrica	1 ph	3 ph	2 ph	1 ph
Trasformatore senza potenziale 0	-	-	■	-
Intensità di corrente	10 A	16 A	10 A	16 A
Elemento riscaldante	0,9 kW	5 kW	3 kW	3 kW
Frequenza	50 Hz	50 Hz	60 Hz	60 Hz
Ricablaggio	-	1 ph / 3 kW / 16 A	1 ph / 1,95 kW / 10 A	1 ph / 1,95 kW / 10 A
Certificazioni	CE, MD, EAC	CE, MD, EAC	CE, MD, EAC	CE, MD, EAC
Kit di fissaggio (standard)	■	■	-	-
Kit di fissaggio a pavimento	-	-	Marine	Marine
Filtro anti lanugine nella porta	■	■	■	■
Filtro del condensatore autopulente	-	-	-	-
Wi-Fi per ConnectLife™	■	■	-	-
Predisposizione per sistema di pagamento	■ / ■	■ / ■	- / -	- / -
Partenza ritardata	■	■	■	■

ESSICCATOI

MODELLO	**TDC 1772 CC.S**	**TDC 1773 VC.S**	**TDC 1772 C.T**	**TDC 1773 V.T**
Volume del cestello (l)	117	117	117	117
Capacità (kg)	7	7	7	7
Sistema di scarico	A condensazione	a ventilazione	a condensazione	a ventilazione
Classe energetica	B	C	N/A	N/A
Consumo energetico (kWh/kg)	0,59	0,57	0,59	0,57
Rumorosità db(A)	65	66	65	66
Programmi	17	17	17	17
Durata dei programmi (min.)	111	63	111	63
Lingue del display opzionabili	25	25	25	25
Lingua preimpostata	Inglese	Inglese	Inglese	Inglese
Finitura	Acciaio inox	Acciaio inox	Titanio	Titanio
Illuminazione interna	-	-	-	-
Tipo di spina	Schuko	Schuko	Schuko	Schuko
Voltaggio	230 V	230V	230V	230V
Connessione elettrica	1 ph	1 ph	1 ph	1 ph
Trasformatore senza potenziale 0	-	-	-	-
Intensità di corrente	16 A	16 A	16 A	16 A
Elemento riscaldante	2,5 kW	3 kW	2,5 kW	3 kW
Frequenza	50 Hz	50 Hz	50 Hz	50 Hz
Ricablaggio	1 ph / 1,95 kW / 10 A	1 ph / 1,95 kW / 10 A	1 ph / 1,95 kW / 10 A	1 ph / 1,95 kW / 10 A
Certificazioni	CE, MD, EAC	CE, MD, EAC	CE, MD, EAC	CE, MD, EAC
Kit di fissaggio (standard)	■	■	■	■
Kit di fissaggio a pavimento	-	-	-	-
Filtro anti lanugine nella porta	■	■	■	■
Filtro del condensatore autopulente	-	-	-	-
Wi-Fi per ConnectLife™	■	■	-	-
Predisposizione per sistema di pagamento	■ / ■	■ / ■	■ / -	■ / -
Partenza ritardata	■	■	■	■

ASKO
ASKO
ASKO
ASKO

Lavatrici
Disegni di installazione

WMC 84 VS, WMC 84 P 230V S

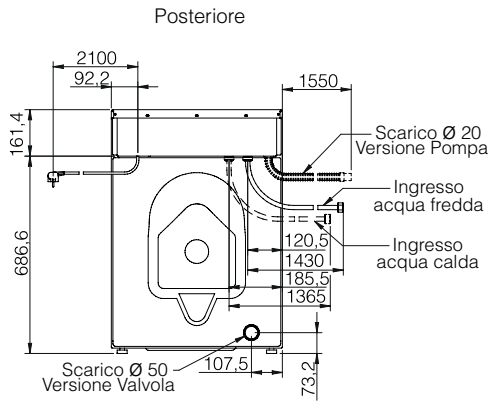

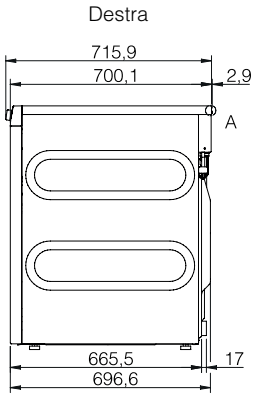

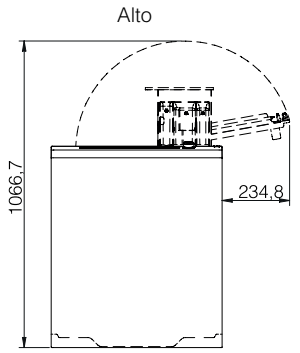

WMC 8947 VI.S

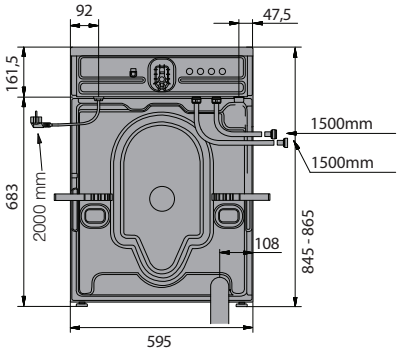

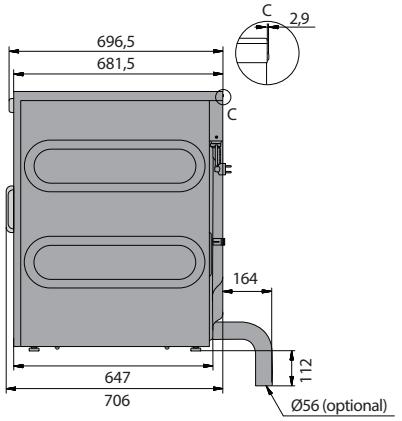

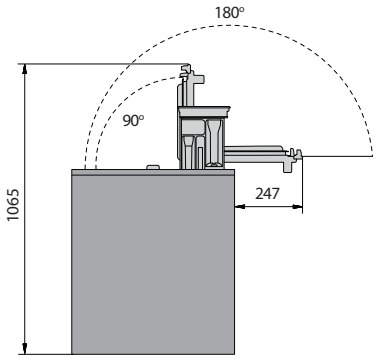

WMC 8947 PI.S

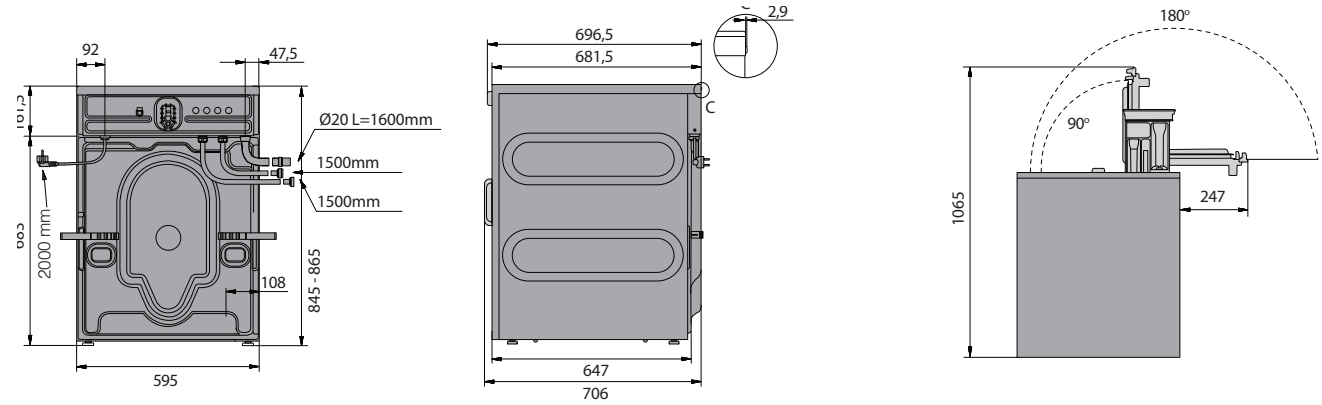

WMC 6763 VC.S, WMC 6742 V.T

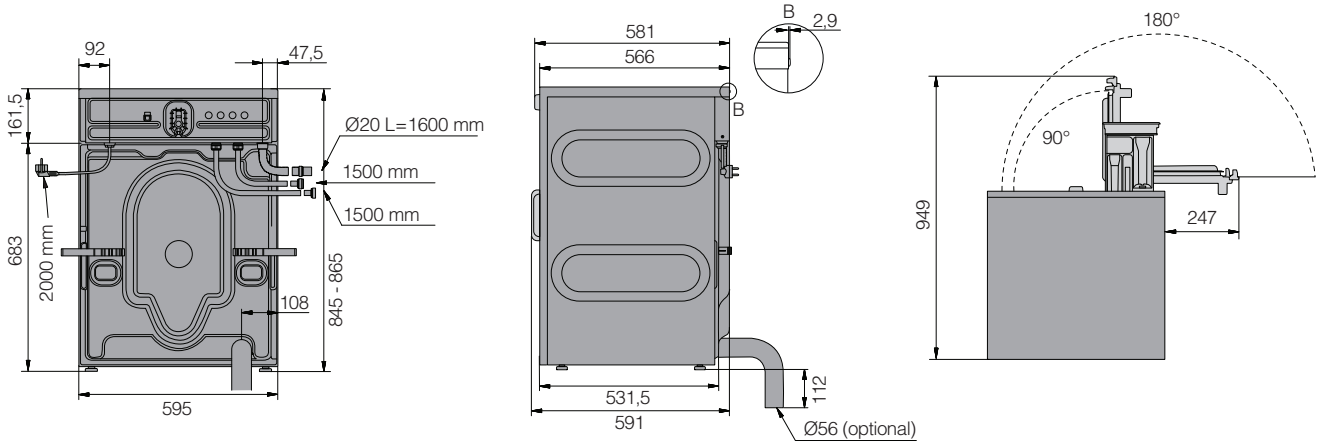

WMC 6763 PC.S, WMC 6743 PF.S, WMC 6744 PP.S, WMC 6742 P.T

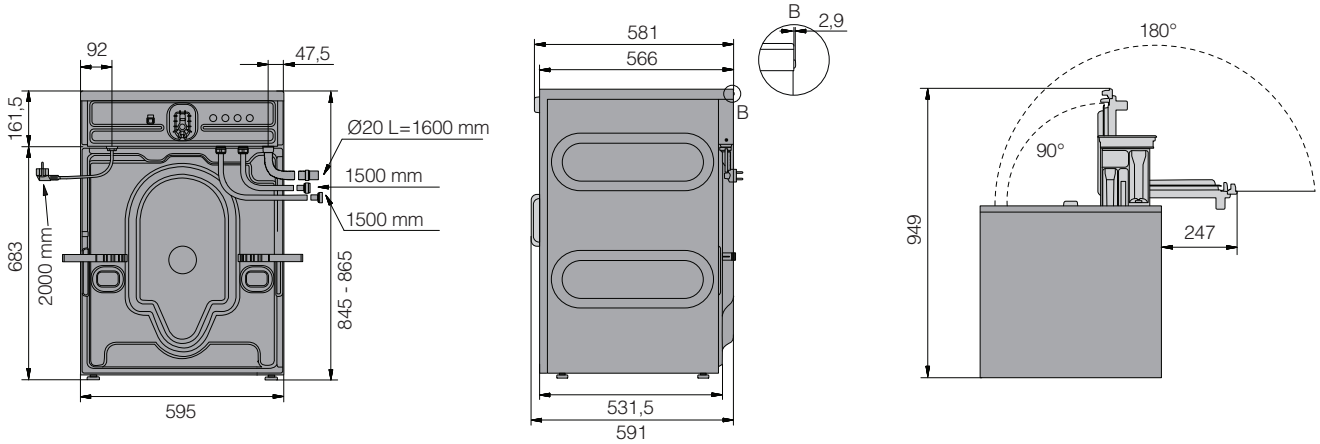

Essiccatoi
Disegni di installazione

TDC 145 VS 400V, TDC 145 VS 230V

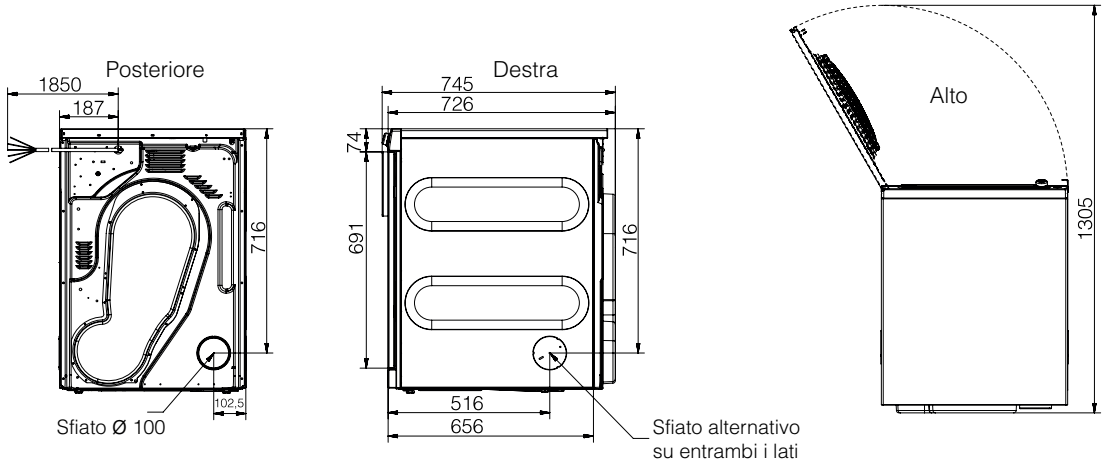

TDC 145 HPS

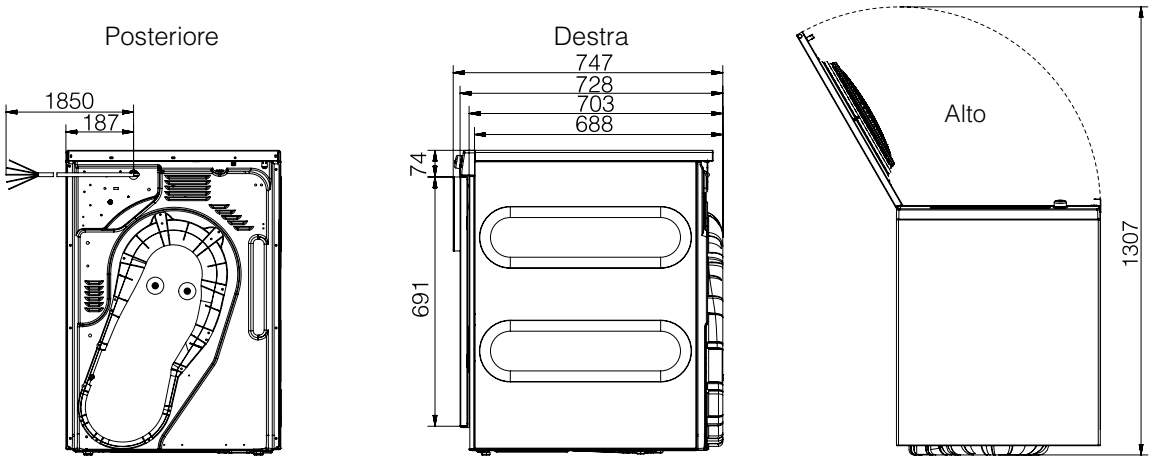

TDC 1481 HC.S, TDC 1485 VI.S

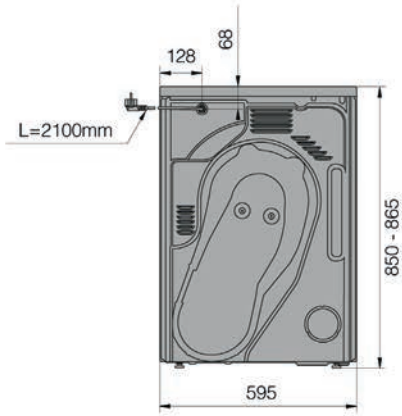

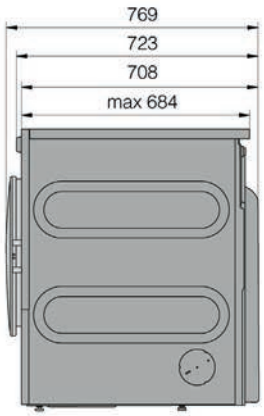

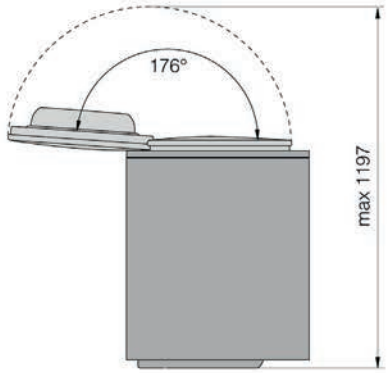

TDC 1772 CC.S, TDC 1772 C.T

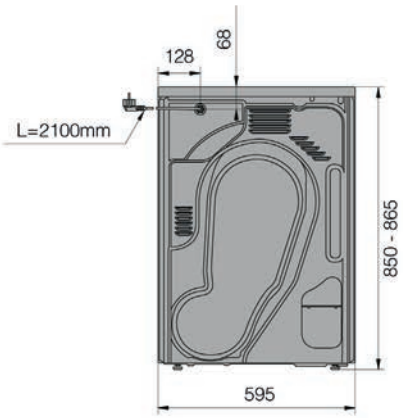

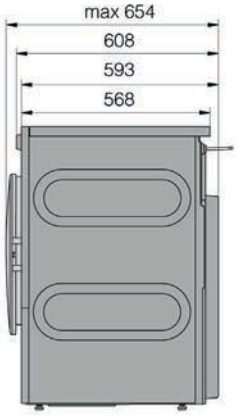

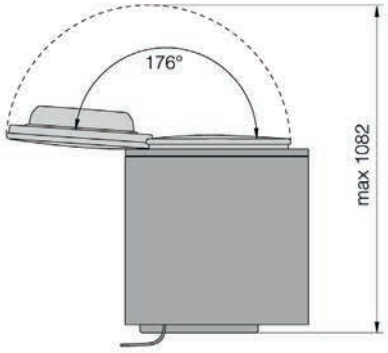

TDC 1773 VC.S, TDC 1773 VF.S, TDC 1773 VP.S, TDC 1773 V.T

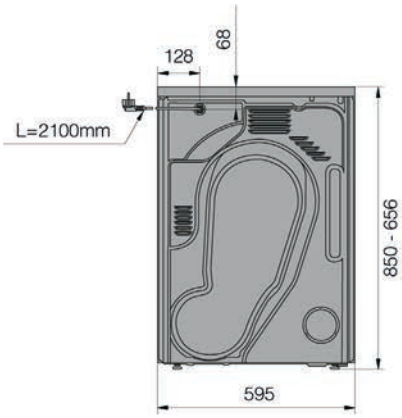

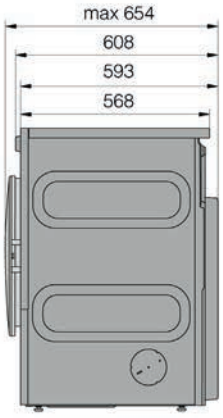

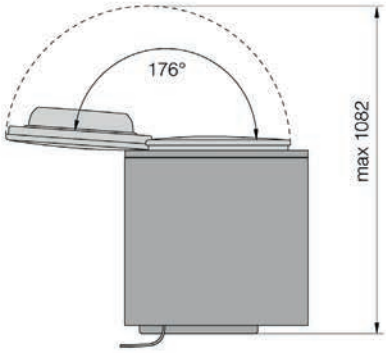

3
4
5
ASKO
ASKO

WASH
6

Il produttore non si assume la responsabilità per eventuali errori di stampa.
Il produttore si riserva il diritto di apportare modifiche alle specifiche senza avviso.

BSD
la Qualità per Scelta

Via E. Mattei, 84/11 - 40138 Bologna
Flagship Store - via G. Galilei 1 - 20124 Milano
www.bsdspa.it